Mein Fenster.
Meine Welt.
Fenster-Vielfalt von Finstral.

Immer funktional. Immer ästhetisch.

FINSTRAL Fenster Haustüren Wintergärten

Immer funktional. Immer ästhetisch.
Mit Finstral zum perfekten Fenster.

Wann ist ein Fenster perfekt? Wenn es zum Stil der Architektur passt? Wenn es langlebig und besonders sicher ist? Wenn es beste Dämmwerte hat? Wenn es intuitiv bedienbar ist? Wenn...?

Für uns gibt es nur eine Antwort: Ein Fenster ist dann perfekt, wenn es die höchsten Ansprüche an Ästhetik und Funktion miteinander verbindet. Ohne Abstriche und ohne jeden Kompromiss.

Große Glasfläche oder traditionelle Sprossen-Optik? Veredelte Kunststoff-Oberfläche, behagliches Echtholz oder modernes Aluminium? Kräftiges Grün oder dezentes Grau? Kipp-Schließhilfe oder motorisierter Öffnungsmechanismus? Welches Design, welches Material, welche Farbe und welche funktionale Ausstattung Sie sich auch wünschen, Finstral bietet immer die größte Gestaltungsfreiheit. Für Ihr perfektes Fenster.

„Alles aus einer und das meiste aus eigener Hand" ist die Idee, die uns jetzt schon seit 50 Jahren antreibt. Vom wärmedämmenden Kunststoff bis zum Sicherheitsglas – wir produzieren immer nach Maß und in unseren eigenen Werken. So verbinden wir unsere Liebe fürs Detail mit einem einzigartigen Qualitätsanspruch. Nicht umsonst sind wir heute der meistzertifizierte Fensterhersteller Europas.

Um Sie bei der Entscheidungsfindung auf dem Weg zu Ihrem Fenster zu unterstützen und dabei immer all Ihren Wünschen und Fragen gerecht zu werden, haben wir den Finstral Planer entwickelt (ab Seite 16). Er begleitet Sie nach dem 4-Finger-Prinzip durch alle Planungsschritte – von der Fassadenseite zum Fensterkern und über die Wohnseite bis zur Montage und unserem kompletten Rundherum-Service. Von der ersten Idee bis zum Einbau bleiben wir immer an Ihrer Seite!

Immer mit freundlichen Grüßen

Luis Oberrauch und Joachim Oberrauch
Geschäftsleitung

Inhalt.

Unsere Fenster können mehr.

Fenster sind komplex und eine Investition für Jahrzehnte.
Erfahren Sie, was Finstral-Fenster besonders macht.

04

16

Der Finstral Planer.

In vier Schritten zum immer perfekten Fenster.

Außen 18
Mitte 80
Innen 100
Rundherum 148

158

Immer alles auf einen Blick.

Fenster, Schiebetüren, Fensterwände – unser komplettes Sortiment in einer Tabelle.

164 **Finstral stellt sich vor.**
Seit 1969: Immer an Ihrer Seite.

165 **Immer alles aus einer Hand.**
Unser Qualitätsversprechen.

166 **Schlagwortregister.**
Von A wie Abdichtung bis Z wie Zweifachglas.

Mein Haus.
Meine Fenster.
Mein Stil.

Mehr Vielfalt für mehr Individualität.

Wie man sich einrichtet, ist Geschmackssache. Und weil das so ist, bieten wir Ihnen immer die volle Freiheit für die Gestaltung Ihrer Fenster. Aluminium, Echtholz oder traditionell mit Sprossen? Einheitliches Design auf der Fassadenseite, aber innen von Raum zu Raum unterschiedlich? Bei Finstral komponieren Sie selbst aus einer Vielzahl von Materialien, Farben und Oberflächen Ihr individuelles Fenster.

Daheim und geborgen.

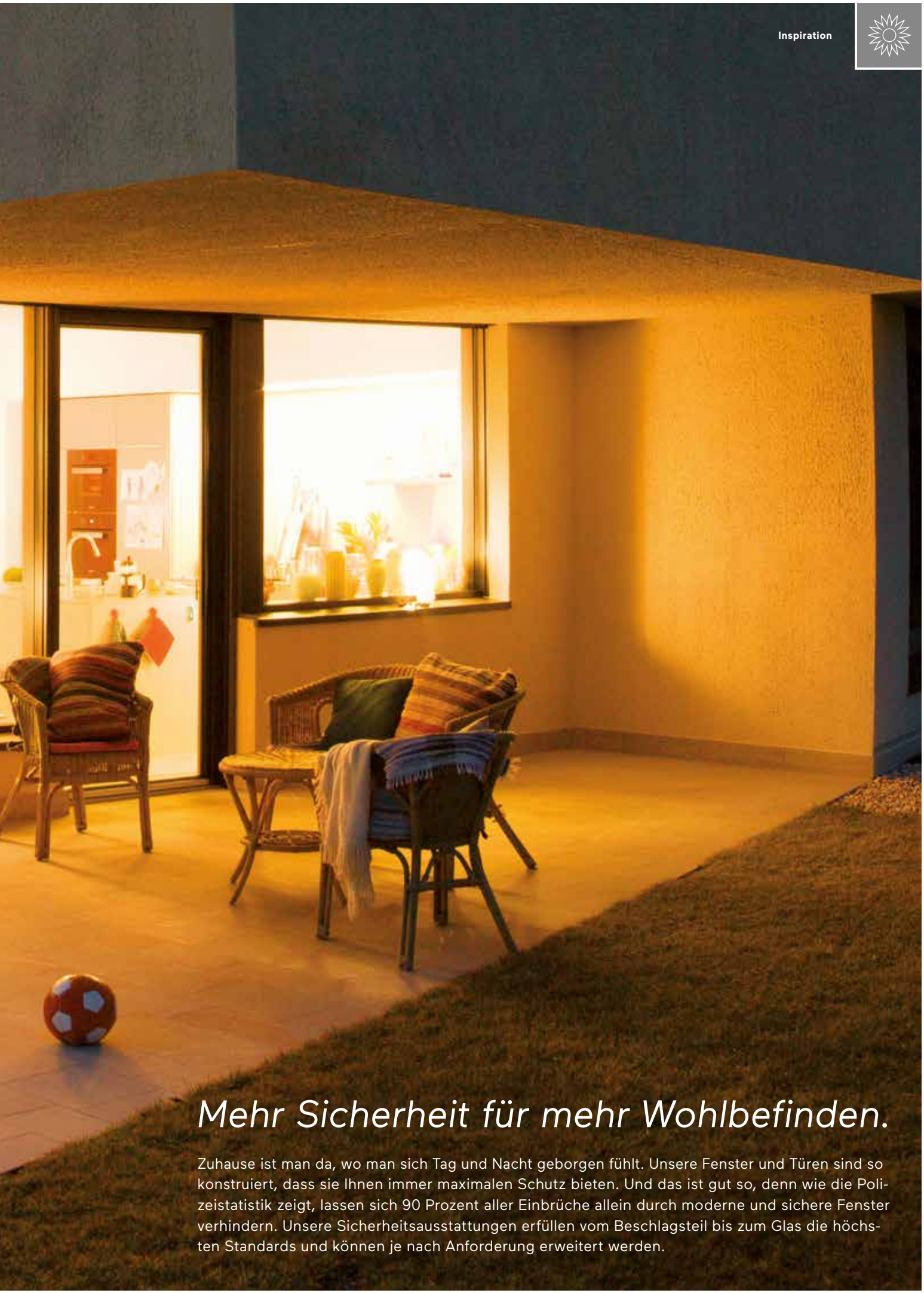

Mehr Sicherheit für mehr Wohlbefinden.

Zuhause ist man da, wo man sich Tag und Nacht geborgen fühlt. Unsere Fenster und Türen sind so konstruiert, dass sie Ihnen immer maximalen Schutz bieten. Und das ist gut so, denn wie die Polizeistatistik zeigt, lassen sich 90 Prozent aller Einbrüche allein durch moderne und sichere Fenster verhindern. Unsere Sicherheitsausstattungen erfüllen vom Beschlagsteil bis zum Glas die höchsten Standards und können je nach Anforderung erweitert werden.

Fenster auf,
Leben rein.

Mehr Frischluft für mehr Wohnqualität.

Moderne Fenster halten besonders dicht, damit sie beste Werte bei der Wärmedämmung erreichen. Umso wichtiger ist es, regelmäßig zu lüften. Vom Sommer-/Winter-Kipp-Beschlag über Lüftungsflügel bis hin zu motorisierten Lüftern – Finstral bietet Ihnen immer die passende Lösung. Denn egal, ob auf dem Sofa, beim Spielen im Kinderzimmer oder morgens beim Frühstück im Bett, um uns wohlfühlen zu können, brauchen wir gute Luft.

Qualität bleibt.
Und bleibt.

Mehr Lebensdauer für mehr Werterhalt.

Neue Fenster sollen nicht nur dicht sein, sicher und schön – sie sollen auch jahrzehntelang halten. Deshalb tun wir alles für die Langlebigkeit unserer Produkte. Wie? Wir machen einfach alles selbst: von der Kunststoff-Rezeptur über die Profilentwicklung, von der Isolierglas-Herstellung bis zur Vorgabe der Montage-Standards. Außerdem lassen wir alle Arbeitsschritte von externen Fachleuten überprüfen. Weil wir keine Kompromisse eingehen, sind wir Europas meistzertifizierter Fensterbauer.

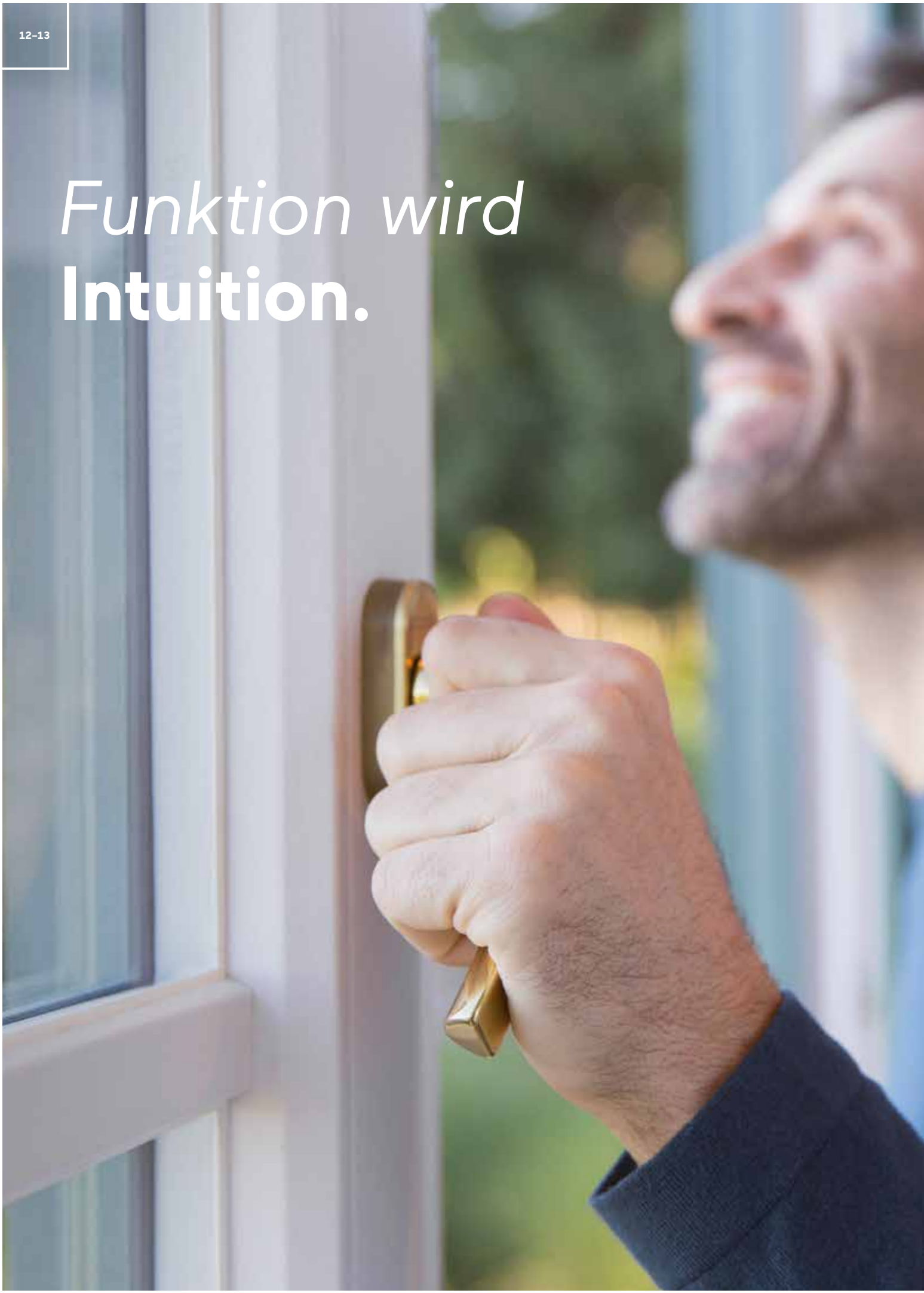
Funktion wird
Intuition.

Mehr Komfort für mehr Alltagstauglichkeit.

Auf und zu – und das mehrmals am Tag, viele Jahre lang. Ein Fenster muss so durchdacht sein, dass man es bedienen kann, ohne nachdenken zu müssen. In unserer hauseigenen Entwicklungsabteilung legen wir deshalb Wert auf jedes noch so kleine Detail. Vom Flügelheber, der Ihr Fenster bei jedem Schließen wieder in die richtige Position bringt, über schwere Hebeschiebetüren, die sich kinderleicht bedienen lassen, bis zur vollautomatischen Steuerung per Smartphone. Egal was Sie brauchen oder wollen – unsere Fenster sind immer komfortabel.

Das Licht
macht den Raum.

Mehr Tageslicht für mehr Atmosphäre.

Wie groß sind die Fenster? Wie viel Tageslicht kommt in den Raum? Und wie wird es geführt? Die Raumwirkung hängt zum großen Teil davon ab, welche Verbindung Licht und Architektur miteinander eingehen. Egal für welche Flügelvariante Sie sich entscheiden, eines steht fest: Unsere Rahmen sind immer die schmalsten ihrer Kategorie. Und lassen deshalb immer maximal viel Licht herein.

Immer *alles aus einer Hand.*

Mein perfektes neues Fenster: Gibt es das – und wenn ja, wie finde ich es?
Schmale Rahmen, Sonnenschutzgläser, Aluminium oder Kunststoff? Grün oder grau, mit oder ohne Sprossen? Das perfekte Fenster sieht für jeden anders aus. Deshalb bieten wir die größtmögliche Vielfalt: Sie entscheiden, was Sie brauchen und was Ihnen gefällt. Um all Ihren Ansprüchen, Wünschen und Fragen gerecht zu werden, haben wir den Finstral Fenster-Planer entwickelt. Er informiert, schafft Klarheit und hilft Ihnen dabei, das immer perfekte Fenster zu finden.

Der **Finstral Planer**

Nach dem 4-Finger-Prinzip begleiten wir Sie durch alle Planungsschritte. Jeder Finger steht für einen Bereich: von der Fassadenseite zum Fensterkern, zur Wohnseite, zum Rundherum.

Außen

Immer *individuelle* ***Gestaltung.*** **20**

Material 21
Farbe/Oberfläche 22
Rahmenform 27
Stilelemente 52

Immer *verlässlicher* ***Schutz.*** **56**

Einbruch 57
Sonne/Hitze 60
Sicht 76
Insekten 78

Mitte

Immer *richtige* ***Isolation.*** **82**

Wärme/Kälte 83
Lärm 88
Dichtheit 90

Immer *passender* ***Bauanschluss.*** **92**

Montageart 93
Abdichtung 99

Innen

Immer *individuelle* ***Gestaltung.*** **102**

Material 103
Farbe/Oberfläche 105
Rahmenform 114
Griffe/Bänder 120
Zubehör 123

Immer *intuitive* ***Bedienung.*** **124**

Öffnungsarten 125
Bedienkomfort 140
Bediensicherheit 142
Lüften 144

Rund-herum

Immer *einfachste* ***Abwicklung.*** **150**

Koordination 151
Einbau 152
Abnahme 153

Immer *reibungsloser* ***Service.*** **154**

Garantien 155
Zertifikate 155
Kundendienst 157

Los geht's! →

Außen
Bestimmen Sie Gestaltung und Schutzfunktionen Ihres Fensters.

Außen – die Fassadenseite.
Große Glasflächen oder traditioneller Fensterstil mit Sprossen? Aluminium oder Holzoptik, kraftvolle oder dezente Farbe? Die ästhetische Wirkung von Fenstern ist kaum zu unterschätzen: Sie prägen die Fassade eines Gebäudes. Gleichzeitig halten sie Einbrecher, Regen, Kälte und Lärm draußen und sorgen so dafür, dass wir uns zuhause sicher und geborgen fühlen können. Der Anspruch von Finstral an ein perfektes Fenster ist es, Ästhetik und Funktion ohne Abstriche miteinander zu verbinden. Deshalb bieten wir Ihnen immer maximale Gestaltungsfreiheit und garantieren immer verlässlichen Schutz.

Immer
individuelle
Gestaltung.

Material
Farbe/Oberfläche
Rahmenform
Stilelemente

Immer
verlässlicher
Schutz.

Einbruch
Sonne/Hitze
Sicht
Insekten

Ihr perfektes Fenster: Wie sieht es aus?

Sie wollen ein funktional hochwertiges und möglichst langlebiges Fenster. Klar. Aber natürlich wollen Sie auch Ihren individuellen Stil verwirklichen. Deshalb bieten wir Ihnen für die Fassadenseite immer die volle Gestaltungsfreiheit: bei Material, Farbe und Oberfläche, Rahmenform oder den passenden Stilelementen. Bei Finstral komponieren Sie Ihr perfektes Fenster selbst.

Immer
individuelle
Gestaltung.

Material
Farbe / Oberfläche
Rahmenform
Stilelemente

Material

Beim Stoff, aus dem unsere Fenster gemacht sind, machen wir keine Kompromisse. Deshalb bieten wir für die Außenseite zwei Materialien: Kunststoff und Aluminium sind vielseitig gestaltbar, langlebig, recycelbar und witterungsbeständig. Beim Kunststoff geben wir seit fast 50 Jahren von der Rohstoffmischung bis zur Profilherstellung keinen Arbeitsschritt aus der Hand; die Aluminiumprofile werden nach unseren Zeichnungen für uns hergestellt. Was zu Ihnen und Ihrem Haus passt? Das hängt vom Baustil und Ihren Bedürfnissen ab. Sie entscheiden, was Sie brauchen und was Ihnen gefällt. Und egal, ob Sie klassischen Kunststoff oder modernes Aluminium wählen – außergewöhnlich pflegeleicht sind beide Varianten. Denn unsere Fensterrahmen müssen nur gereinigt und nicht etwa regelmäßig behandelt werden.

← Alle Zutaten für unsere Kunststoff-Profile werden vor der Verarbeitung streng kontrolliert.

Material

Kunststoff

Klassisch & wirtschaftlich.
Kunststoff ist unser Allroundtalent: robust, ökonomisch und vielseitig. Unsere optimale (und geheime) PVC-Rezeptur mit ihrem geringen Kreideanteil ist das Ergebnis aus 50 Jahren Kunststoff-Erfahrung. So bleiben unsere Fenster jahrzehntelang formstabil und farbecht.

Vorteile:
- *kostengünstig*
- *langlebig und robust*
- *witterungs- und wasserunempfindlich*
- *resistent gegen salz- und chlorhaltige Luft*
- *einfach zu reinigen*
- *recycelbar*

Modern & hochwertig.
Aluminiumblenden bieten viel Freiheit bei der Farb- und Oberflächengestaltung – und sind dabei auch noch besonders hitzestabil und pflegeleicht: Vor allem dunkle Rahmen bleiben auch bei hoher Sonneneinwirkung formstabil. Wasser und Schmutz perlen einfach ab.

Vorteile:
- *vielseitig gestaltbar: mit Farben und Strukturen*
- *langlebig und robust*
- *witterungs- und wasserunempfindlich*
- *schmutzabweisend*
- *einfach zu reinigen*
- *recycelbar*
- *auf Wunsch auch voranodierbar*

Material

Aluminium

Farbe und Oberfläche

Bei Finstral finden Sie für Ihr Lieblingsfenster immer Ihre Lieblingsfarbe. Und bei der Gestaltung der Fassade setzen Sie mit der immer passenden Fenster-Oberfläche noch einen weiteren wichtigen Akzent: von glatt über geprägt und satiniert bis hin zur Feinstruktur und zum Holzdekor. Doch ganz egal für welche der zahlreichen Optionen bei Kunststoff oder Aluminium Sie sich entscheiden – die Verarbeitung ist bei Finstral immer die beste.

← Geprägte Oberfläche – in Holz-Optik.

Kunststoff

geprägt und satiniert

Pflegeleicht.
Seit 1984 das Erkennungszeichen von Finstral: geprägte und satinierte Oberflächen. Nur wir prägen Texturen direkt ins Material, statt sie per Folie aufzukleben. Das sieht gut aus und macht die Oberfläche kratz- und schmutzresistenter.

Geprägte Oberflächen: stilvoll mit der Optik von lackiertem Holz, aber witterungsbeständiger.

42 Weiß geprägt

05 Antikweiß geprägt

07 Perlweiß geprägt

Satinierte Oberflächen: seidenmatte und schlicht-moderne Optik, angenehme Haptik.

45 Weiß satiniert

46 Seidengrau satiniert

06 Grau satiniert

Vorteile:
– keine produktionsbedingten Ziehspuren, in denen sich Mikrostaub absetzen kann
– weniger Mikroporen: dadurch schmutzresistent und leicht zu reinigen
– komplett durchgefärbt: auch bei geöffnetem Fenster hochwertiger Look
– Extra-UV-Schutz für farbempfindliche Grautöne

Kunststoff

ohne Prägung

Weiß glatt

Klassisch.
Rahmen mit glatter Oberfläche haben die klassische Kunststofffenster-Optik. Produktionsbedingte Ziehspuren an der Profiloberfläche sind jedoch ein Schmutzfänger für Mikrostaub. Daher empfehlen wir eine Ausführung mit Prägung.

Vorteil:
– in Weiß erhältlich

← Glatte Oberfläche – in stark vergrößerter Ansicht.

Kunststoff

Holzdekor
mit Prägung

Optisch natürlich.
Sieht echt aus, hält echt was aus: Ein Kunststoff-Fenster mit Holzdekor unterscheidet sich optisch kaum vom Echtholz-Fenster. Es ist aber leichter zu reinigen und unempfindlicher bei Sonne, Regen, Schmutz. Anders als Holz muss Kunststoff außerdem nicht regelmäßig behandelt und lackiert werden.

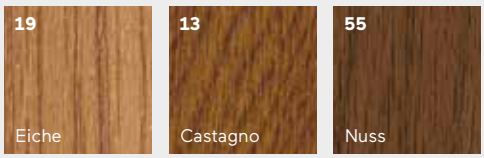

Vorteile:
– bei uns immer aufgeschweißt und damit dauerhaft mit dem Profil verbunden: Holzdekor-Folien
– immer mit hochwertig geprägter Oberfläche

Holzdekor.
Die typische Holzoptik entsteht durch eine auf der Unterseite bedruckte, hoch farbbeständige Acrylatfolie – und die Holzprägung der Oberfläche. Zusätzlich wird der Rahmen im passenden Braunton komplett durchgefärbt. So sieht das Fenster auch im geöffneten Zustand schön aus.

Immer individuelle Gestaltung.
Tannengrün (wie auf der Abbildung links) oder doch eher Oliv-Braun? Soll sich der Fensterrahmen harmonisch ins Gesamtbild der Fassade fügen oder einen bewussten Akzent setzen? Das bestimmen Sie. Mit 230 Farben bietet Finstral für Aluminium-Oberflächen eine Farbvielfalt, die jeden Wunsch erfüllt. Und weil Aluminium so robust ist, bleibt das beschichtete Material witterungsbeständig und auch bei dunklen Farben formstabil.

← Immer vielfältig: Finstral hat 185 Farben aus der RAL-Farbpalette im Programm.

Aluminium

Vollton

Hochwertig.
Nicht nur Lieblingsfarbe, sondern Lieblingsrot! Bei unseren modernen, glatten Aluminiumoberflächen finden Sie unter insgesamt 200 Farbtönen immer die perfekte Farbe zur Gestaltung Ihres Fensters.

Eine kleine Auswahl der verfügbaren Farbtöne:

L05 Antikweiß	L09 Azurweiß	M300 Feuerrot	M303 Rubinrot	M304 Purpurrot	M305 Weinrot	M311 Braunrot
M504 Schwarzblau	M507 Brillantblau	M603 Olivgrün	M605 Moosgrün	M721 Schwarzgrau	M735 Lichtgrau	M738 Achatgrau
M744 Seidengrau	M747 Telegrau	M803 Lehmbraun	M807 Rehbraun	M811 Nussbraun	M814 Sepiabraun	M816 Mahagonibraun
M817 Schokoladenbraun	M819 Graubraun	M823 Orangebraun	M917 Verkehrsschwarz	F119 Graubeige Feinstruktur	F702 Olivgrau Feinstruktur	F703 Moosgrau Feinstruktur
F716 Anthrazitgrau Feinstruktur	F723 Betongrau Feinstruktur	F739 Quarzgrau Feinstruktur	F742 Verkehrsgrau Feinstruktur	F819 Graubraun Feinstruktur	F905 Tiefschwarz Feinstruktur	F918 Papyrusweiß Feinstruktur

Vorteile:
– bei uns mit einer hochwertigen Pulverbeschichtung, die sicherstellt, dass auch Ecken und Kanten der Aluminiumblende perfekt abgedeckt sind
– schmutzabweisend und einfach zu reinigen

Aluminium

Effektfarben

Effektvoll.
Ob Sablé-Töne mit leicht körniger Struktur oder Metallic-Effekt: Unsere Effektfarben verleihen Ihren Fenstern eine lebendige Oberfläche. Weil sich das Sonnenlicht darauf auf vielfältige und immer wieder überraschende Weise bricht, ergeben sich changierende Reflexe.

Eine Auswahl der verfügbaren Farbtöne:

203 Classic	**303** Classic	**304** Classic	**805** Classic	**583** Sablé	**658** Sablé	**893** Sablé
894 Sablé	**358** Gris	**897** Chiné	**2525** Mars	**DB703** Anthrazit Metallic Seidenmatt	**LC31** Leichtbronze	**LC32** Hellbronze
LC33 Mittelbronze	**LC34** Dunkel-bronze	**L56** ähnlich EV1	**M906** Weiß-aluminium			

Vorteile:
- *bei uns mit einer hochwertigen Pulverbeschichtung, die sicherstellt, dass auch Ecken und Kanten der Aluminiumblende perfekt abgedeckt sind*
- *schmutzabweisend und einfach zu reinigen*

Hart im Nehmen.
Wenn Sie eine besonders unempfindliche Lackierung suchen, sind unsere Sablé-Farbtöne mit feiner Oberflächenstruktur genau das Richtige für Sie.

Aluminium

Holzdekor

Naturgetreu.
Das Aussehen von Echtholz, die Langlebigkeit von Aluminium: Fenster mit Holzdekor geben Ihrer Fassade ein natürliches Erscheinungsbild.

L13	L14	L16	L19	LX01	L18	L55
Castagno beschichtet	Mahagoni beschichtet	Douglas beschichtet	Eiche beschichtet	Eiche Natur beschichtet	Eiche rustikal beschichtet	Nuss beschichtet

Vorteile:
– auch bei starker Sonneneinstrahlung besonders unempfindlich – und daher für sehr sonnige Klimazonen empfehlenswert
– im Gegensatz zu Echtholz pflege- und wartungsarm

Charakteristisch.
FIN-Vista mit integrierter FIN-Slide Slim-line Aluminium-Holz
außen in Holzdekor Eiche beschichtet und innen Holz Eiche Natur.

Rahmenform

Klassisch oder modern? Wie soll Ihr Fenster aussehen? Weil seine Kontur den Stil Ihres Hauses wie kein anderes Bauelement prägt, produziert Finstral Rahmen nach Maß. Und bietet mit insgesamt fünf Flügelvarianten das immer passende Profil. Mit einer maximalen Auswahl an Materialkombinationen und Rahmenausführungen erfüllen wir Ihre ästhetischen und funktionalen Wünsche. Im Neubau, im Altbau und für die Sanierung. Was die fünf Fensterflügel gemeinsam haben? Unsere Rahmen sind immer die schmalsten ihrer Kategorie.

Von klassisch schlicht…
Leicht abgeschrägt und mit den für Kunststoff typischen weichen Kanten: die klassische Fensterform.

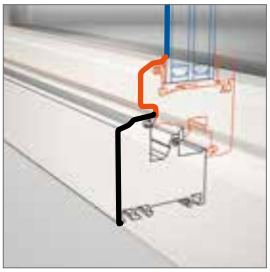

Glas
Flügelrahmen
Blendrahmen

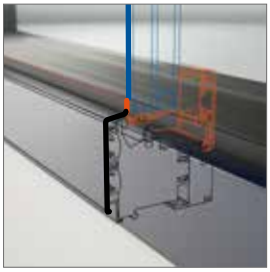

Glas
Glasdichtung vom Flügelrahmen
Blendrahmen

…bis minimalistisch modern.
Transparente Leichtigkeit durch außenseitig rahmenlose Optik: der Fensterflügel Nova-line.

Rahmenform

Classic-line
FIN-90/FIN-72

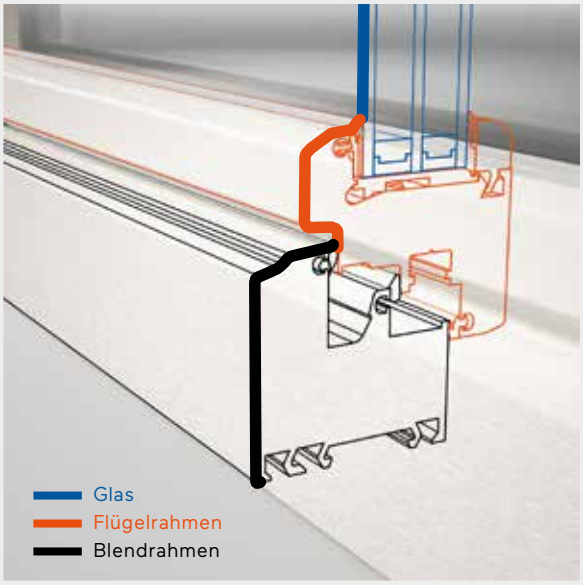

Klassisch abgeschrägt.
Diese Rahmenform ist der Klassiker. Und sie gehört nach wie vor zu unseren beliebtesten Flügelvarianten. Ihre Merkmale? Leicht abgeschrägte und die für Kunststoff typischen weichen Kanten. Bei Finstral auch mit einer Aluminium-Blende auf der Außenseite des Rahmens erhältlich.

Flügelvarianten für die klassische Fensterform mit abgeschrägten Kanten.
Die klassische Fensterform gibt es außen in Kunststoff oder Aluminium, in unterschiedlichen Bautiefen und als Verbundflügel Twin.*

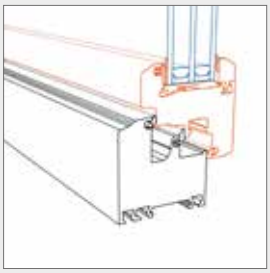

FIN-72
Classic-line
Kunststoff-Kunststoff

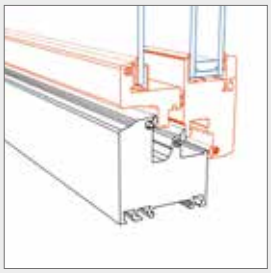

FIN-72
Classic-line Twin
Kunststoff-Kunststoff, auch als Aluminium-Kunststoff erhältlich

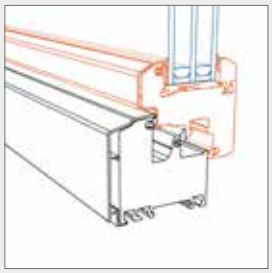

FIN-72
Classic-line
Aluminium-Kunststoff

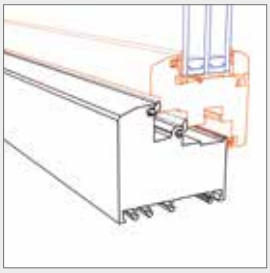

FIN-90
Classic-line
Kunststoff-Kunststoff, auch als Aluminium-Kunststoff erhältlich

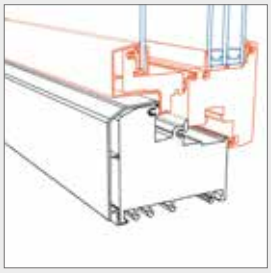

FIN-90
Classic-line Twin C
Aluminium-Kunststoff, auch als Kunststoff-Kunststoff erhältlich

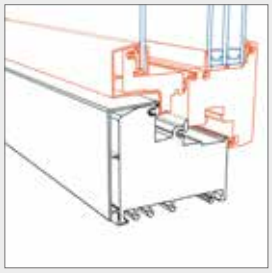

FIN-90
Classic-line Twin N
Aluminium-Kunststoff

* Alle Fenster im Überblick siehe Tabelle ab Seite 160

↑ FIN-72
Classic-line
Aluminium-Kunststoff
in zweiflügliger Ausführung mit Sprossen Stil, Außenfarbe Nuss.

Rahmenform

Classic-line
FIN-Project/
FIN-Slide

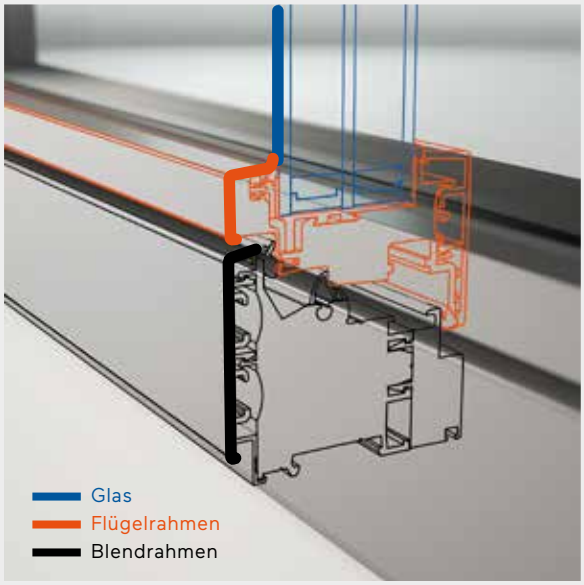

Klassisch gerade.
Ebenfalls ein Klassiker ist die typische Rahmenform von Fenstern aus Aluminium. Mit den gradlinigen, rechtwinkligen Kanten und den schmalen Profilstärken nutzt diese Designvariante die gestalterischen Vorteile des Materials voll aus. Unterstützt durch die flächenbündige Anordnung von Fensterflügel und Blendrahmen entsteht so ein zeitlos moderner Look.

Flügelvarianten für die klassische Fensterform mit geraden Kanten.
Fenster im klassischen Aluminium-Look haben wir auch als Verbundflügel Twin und Cristal Twin sowie als Hebeschiebetür im Programm.*

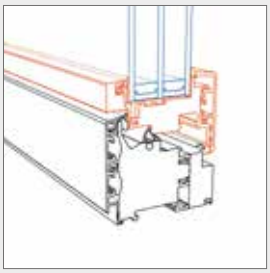

FIN-Project
Classic-line
Aluminium-Aluminium, auch mit Holz oder ForRes innen erhältlich

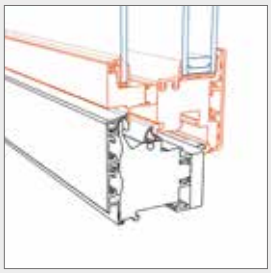

FIN-Project
Classic-line Twin
Aluminium-Aluminium, auch mit Holz oder ForRes innen erhältlich

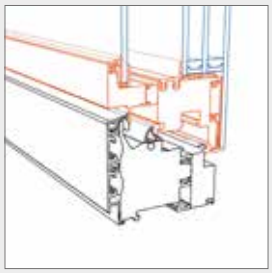

FIN-Project
Classic-line Cristal Twin
Aluminium-Aluminium, auch mit Holz oder ForRes innen erhältlich

FIN-Slide
Classic-line
Kunststoff-Kunststoff

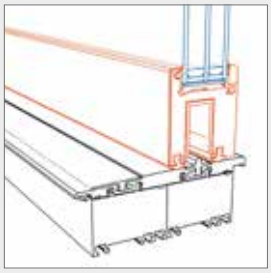

FIN-Slide
Classic-line
Aluminium-Kunststoff

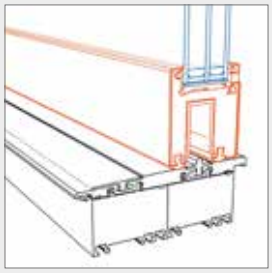

FIN-Slide
Classic-line
Aluminium-Aluminium

* Alle Fenster im Überblick siehe Tabelle ab Seite 160

← FIN-Project
Classic-line Twin
Aluminium-Aluminium
Fenstertür mit Jalousette,
Außenfarbe M906
Weißaluminium.

Rahmenform

Slim-line

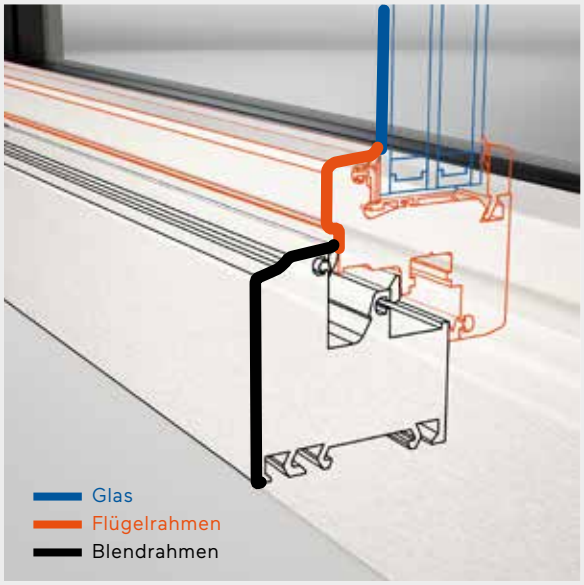

Extraschlank.
Schmaler geht's nicht? Mit Slim-line übertreffen wir unseren eigenen Anspruch noch. Mit einer äußeren Flügelansicht von nur 28 mm lässt die filigrane Rahmenvariante mit Altbaufenster-Optik viel Licht in den Raum.

Flügelvarianten für eine Altbaufenster-Optik mit schmalen Rahmen.
Slim-line haben wir in unterschiedlichen Bautiefen, Material-Kombinationen und als Hebeschiebe-, Schiebe- und Falttür im Programm.*

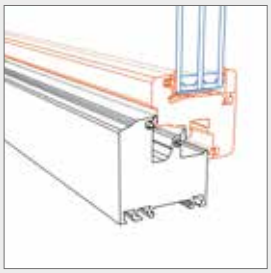

FIN-72
Slim-line
Kunststoff-Kunststoff, Aluminium-Kunststoff

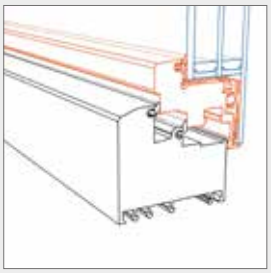

FIN-90
Slim-line Cristal
Kunststoff-Kunststoff

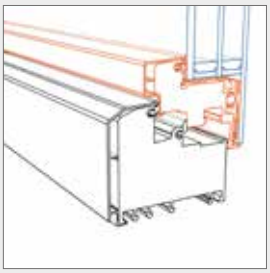

FIN-90
Slim-line Cristal C
Aluminium-Kunststoff, auch mit gerader Blende N erhältlich

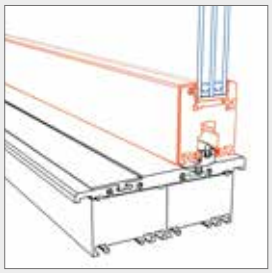

FIN-Scroll
Slim-line
Kunststoff-Kunststoff, Aluminium-Kunststoff

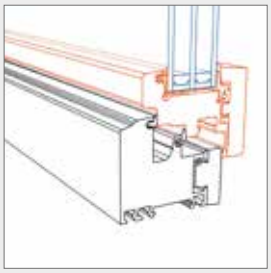

FIN-Ligna
Slim-line
Kunststoff-Holz, Aluminium-Holz, auch in Ganzglasoptik Cristal erhältlich

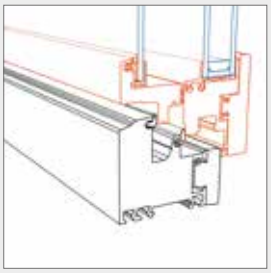

FIN-Ligna
Slim-line Twin
Kunststoff-Holz, Aluminium-Holz

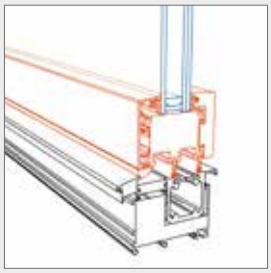

FIN-Fold
Slim-line
Aluminium-Holz, auch mit Aluminium innen erhältlich

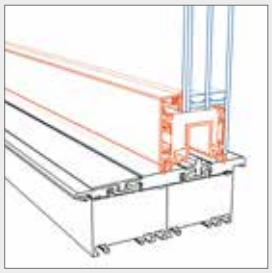

FIN-Slide
Slim-line Cristal
Aluminium-Kunststoff, auch mit Aluminium, Holz oder ForRes innen. Oder in Ausführung Slim-line Aluminium-Holz oder Aluminium-ForRes erhältlich

* Alle Fenster im Überblick siehe Tabelle ab Seite 160

← FIN-Ligna
Slim-line
Kunststoff-Holz
in zweiflügliger Ausführung,
Außenfarbe Weiß geprägt.

Rahmenform

Step-line

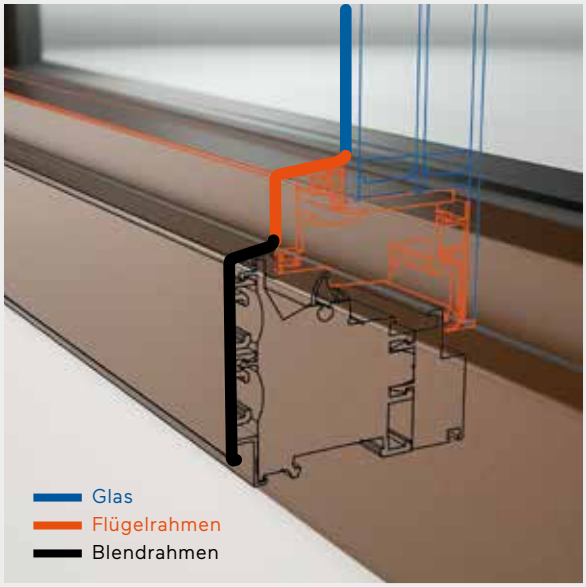

Flächenversetzt und gestuft.
Sie wollen ein schlichtes und trotzdem prägnantes Profil? Dann heißt unsere Antwort: Step-line. Flügel und Blendrahmen dieser Rahmenform sind an der Außenseite flächenversetzt angeordnet. Das macht das markant-stufige Design dieser Variante aus. Der Flügel mit leicht abgeschrägten Konturen ist traditionellen Fensteraußenansichten nachempfunden.

Flügelvarianten für die flächenversetzte, gestufte Rahmenansicht.
Step-line haben wir außen in Kunststoff oder Aluminium und in unterschiedlichen Bautiefen im Programm.*

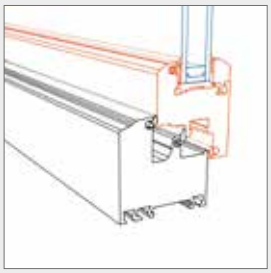

FIN-72
Step-line
Kunststoff-Kunststoff

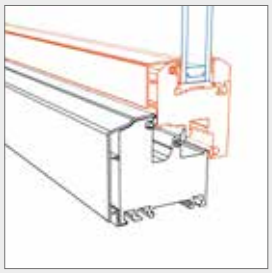

FIN-72
Step-line
Aluminium-Kunststoff

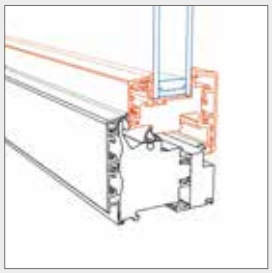

FIN-Project
Step-line
Aluminium-Aluminium, auch mit Holz oder ForRes innen erhältlich

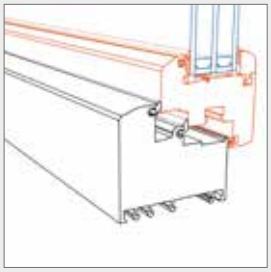

FIN-90
Step-line
Kunststoff-Kunststoff

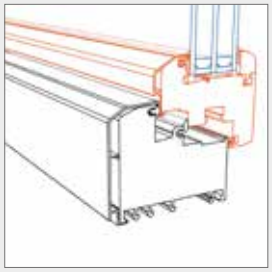

FIN-90
Step-line C
Aluminium-Kunststoff

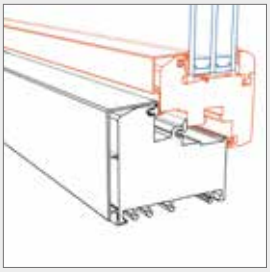

FIN-90
Step-line N
Aluminium-Kunststoff

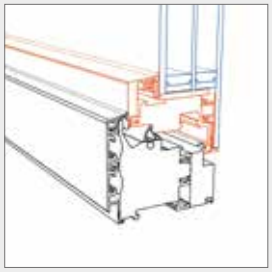

FIN-Project
Step-line Cristal
Aluminium-Aluminium, auch mit Holz oder ForRes innen erhältlich

* Alle Fenster im Überblick siehe Tabelle ab Seite 160

← FIN-90
Step-line
Kunststoff-Kunststoff
in zweiflügliger Ausführung, Außenfarbe Seidengrau satiniert.

Rahmenform

Ferro-line

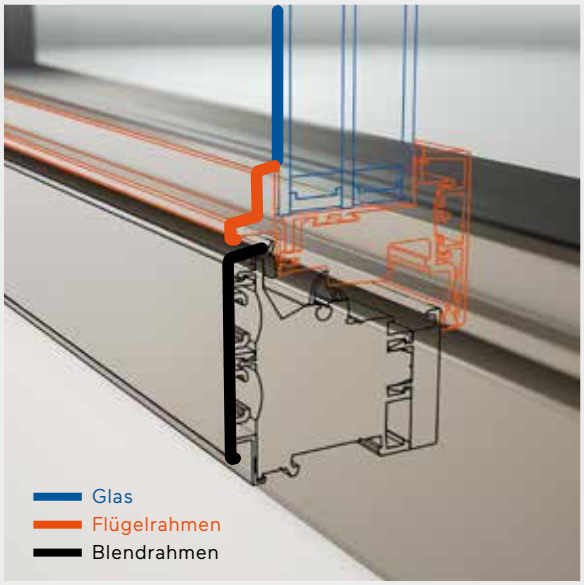

Industriell und markant.
Rahmen mit der Ästhetik klassischer Stahlfenster – mit prägnanten Außenkonturen und filigraner Stahl-Optik eignet sich die Flügel-Variante FIN-Project Ferro-line für moderne Neubauten wie für die Renovierung alter Stahlfenster. Was den Industrieloft-Stil kennzeichnet? Eine an der Fassadenseite 26 mm schmale Ansichtsbreite mit ausgeprägt abgewinkelter Außenkontur.

Flügelvariante für Stahlfenster-Optik wie im Industrie-Loft.
Ferro-line haben wir an der Fassadenseite in Aluminium im Programm.*

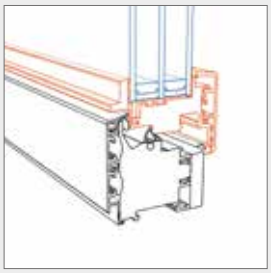

FIN-Project
Ferro-line
Aluminium-Aluminium

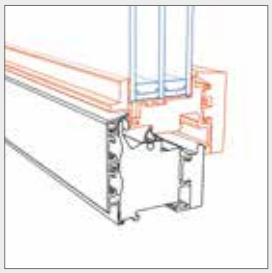

FIN-Project
Ferro-line
Aluminium-Holz

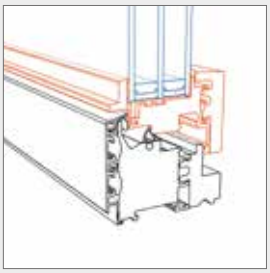

FIN-Project
Ferro-line
Aluminium-ForRes

* Alle Fenster im Überblick siehe Tabelle ab Seite 160

← FIN-Project
Ferro-line
Aluminium-Aluminium
einflüglig mit Ferro-line-Sprossen, Außenfarbe M721 Schwarzgrau.

Typisch Stahlfenster.
Der charakteristische Look eines Stahlfensters wird durch die Ausführung mit Sprosse Ferro verstärkt.

Rahmenform

Nova-line

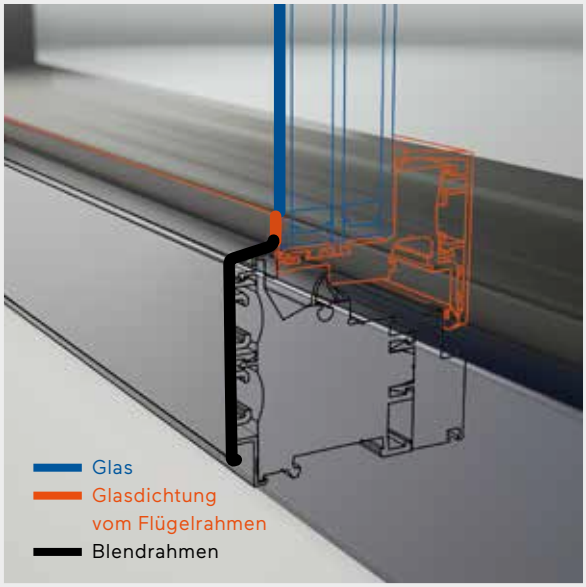

Minimalistisch.
Große Glasfläche, ganz viel Licht? Unser außen rahmenloser Fensterflügel Nova-line erfüllt diesen Wunsch. Und steht für eine klare, moderne Architektursprache. Übrigens: Seit der Einführung im Jahr 2001 wurde Nova-line wiederholt imitiert – immer mit deutlich breiterer Rahmenansicht. Bis heute ist Nova-line mit seinen reduzierten Profilen branchenweit der schmalste Rahmen seiner Kategorie.

Flügelvarianten für eine rahmenüberdeckende Ganzglas-Optik.
Nova-line haben wir in unterschiedlichen Bautiefen und außen in Kunststoff oder Aluminium im Programm.*

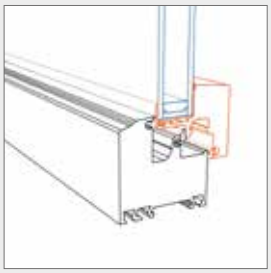

FIN-72
Nova-line
Kunststoff-Kunststoff

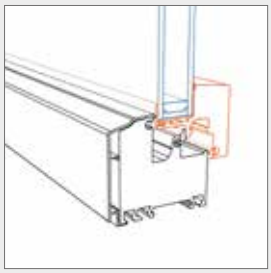

FIN-72
Nova-line
Aluminium-Kunststoff

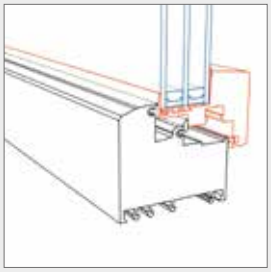

FIN-90
Nova-line
Kunststoff-Kunststoff

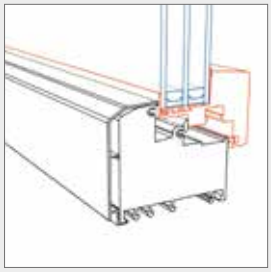

FIN-90
Nova-line C
Aluminium-Kunststoff

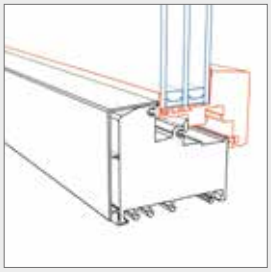

FIN-90
Nova-line N
Aluminium-Kunststoff

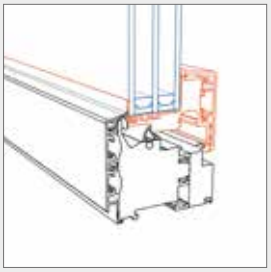

FIN-Project
Nova-line
Aluminium-Aluminium, auch mit Holz innen erhältlich

* Alle Fenster im Überblick siehe Tabelle ab Seite 160

← FIN-90
Nova-line N
Aluminium-Kunststoff
einflüglig mit Unterlicht,
in Außenfarbe F716
Anthrazitgrau.

Einheitliche Optik.
Der Flügel in Ausführung Nova-line oben hat durch das rahmenüberdeckende Glas dieselbe Optik wie die Festverglasung unten.

Rahmenform

Nova-line
Plus/Twin

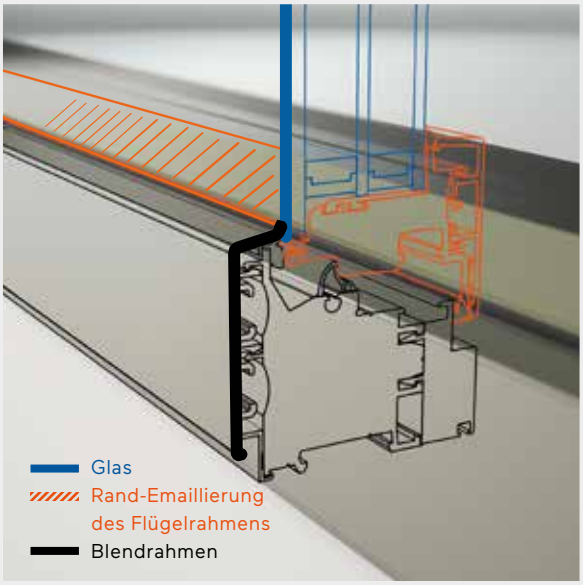

Maximal reduziert.
Rahmenüberdeckendes Glas für einen minimalistischen Architekturstil? Unsere Flügelvarianten Nova-line Plus und Twin treiben die maximale Reduktion der Außenkontur auf die Spitze. Denn der Flügelrahmen verschwindet komplett hinter Glas. Dafür wird die mit dem Flügelrahmen verklebte Scheibe am Rand rückseitig emailliert – in einer von zehn Wunschfarben.

Flügelvarianten für maximale Ganzglas-Optik mit Randemaillierung.
Nova-line Plus/Twin haben wir in unterschiedlichen Bautiefen und Material-Kombinationen im Programm.*

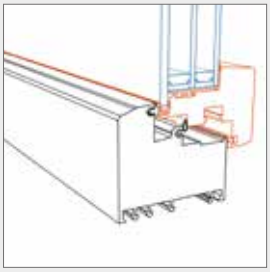

FIN-90
Nova-line Plus
Kunststoff-Kunststoff, auch als Verbundflügel Twin erhältlich

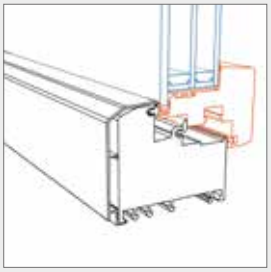

FIN-90
Nova-line Plus C
Aluminium-Kunststoff, auch mit gerader Blende N erhältlich

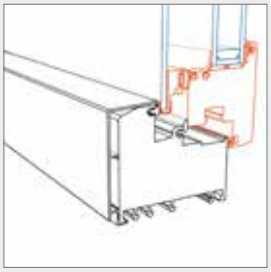

FIN-90
Nova-line Twin N
Aluminium-Kunststoff, auch mit abgeschrägter Blende C erhältlich

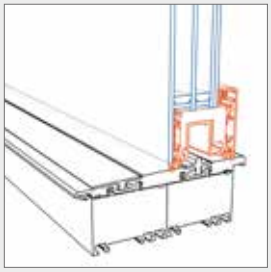

FIN-Slide
Nova-line Plus
Aluminium-Aluminium, auch mit Holz oder ForRes innen erhältlich

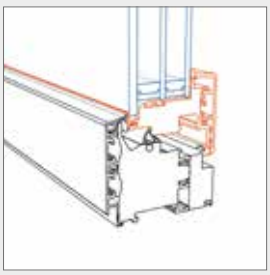

FIN-Project
Nova-line Plus
Aluminium-Aluminium, auch mit Holz oder ForRes innen erhältlich

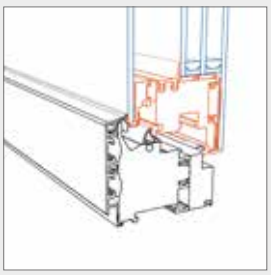

FIN-Project
Nova-line Cristal Twin
Aluminium-Aluminium, auch mit Holz oder ForRes innen oder ohne Verbundflügel Twin erhältlich

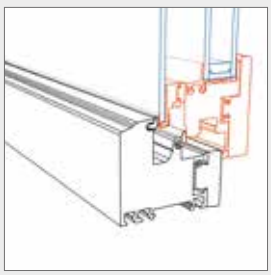

FIN-Ligna
Nova-line Twin
Kunststoff-Holz, Aluminium-Holz

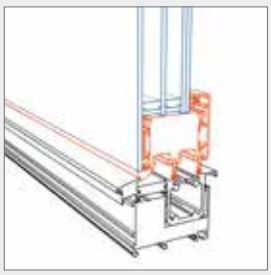

FIN-Fold
Nova-line Plus
Aluminium-Aluminium, auch mit Holz innen erhältlich

* Alle Fenster im Überblick siehe Tabelle ab Seite 160

← FIN-Project
Nova-line Plus
Aluminium-Aluminium
in zweiflügliger Ausführung mit Ganzglas-Mittelpartie Nova, in Außenfarbe 583 Sablé und Randemaillierung Schwarz - auch mit innenliegender Jalousette erhältlich.

Noch mehr Transparenz.
Erzeugt die Optik einer durchgehenden Glasfläche: unsere neue glasüberdeckte Mittelpartie mit Glasstulp Nova speziell für den Flügel Nova-line Plus.

Rahmenform

Blendrahmen

Blendrahmen-Varianten.
Sie haben den perfekten Flügelrahmen für Ihre Fassade gefunden? Gut. Jetzt fehlt nur noch der äußere Rahmen des Fensters. Welche Funktion der Blendrahmen erfüllt? Er ist fest mit der Außenwand verbunden und dient als Anschlag für den beweglichen Flügel. Klassisch, markant oder minimalistisch reduziert – bei Finstral haben Sie immer die Wahl. Passend zu Ihrem individuellen Stil.

Blendrahmen

klassisch

Sichtbar, aber dezent.
Moderner Neubau oder Altbausanierung – unser klassischer Blendrahmen ist vielseitig einsetzbar und für alle Architekturstile geeignet.

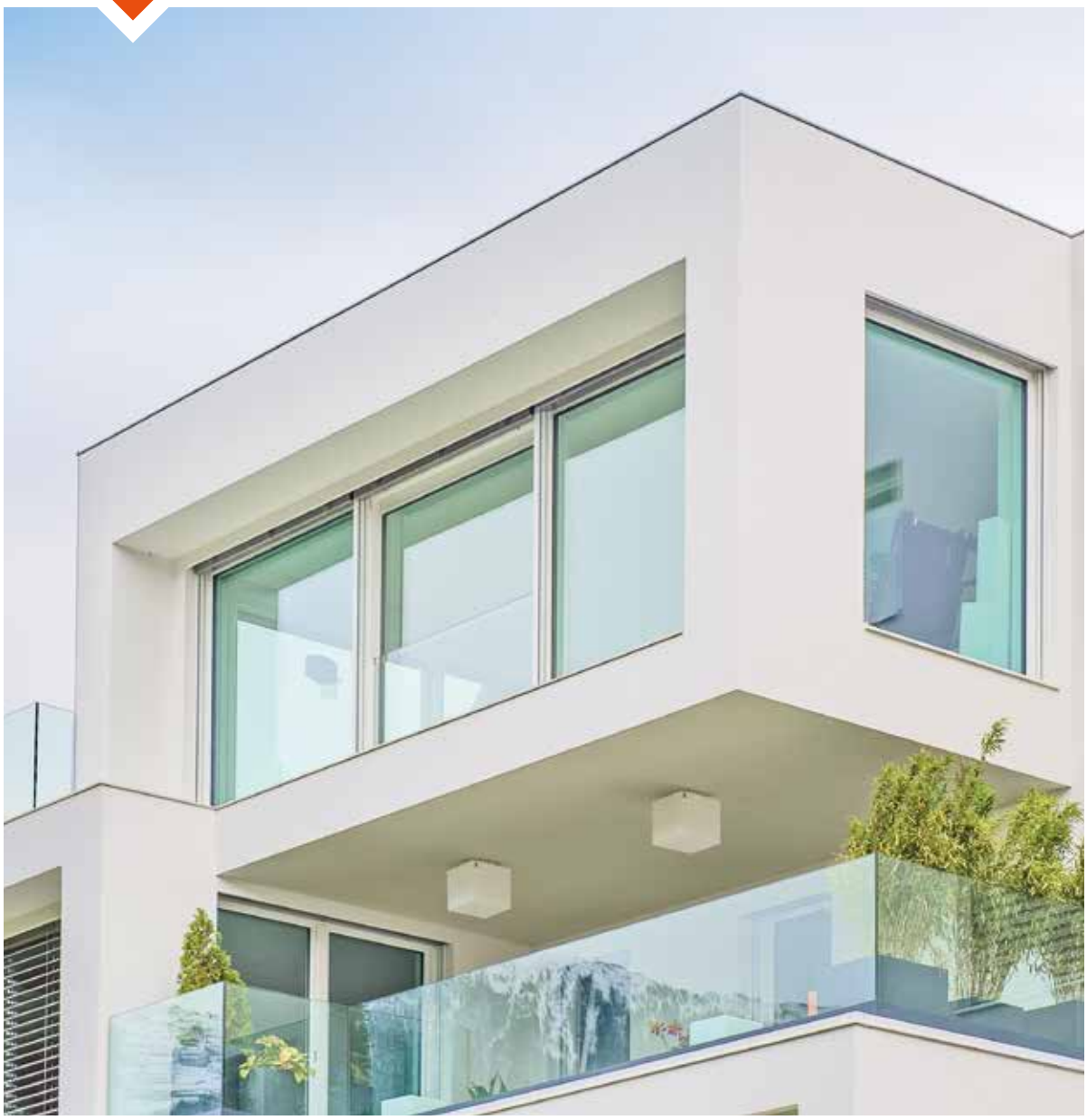

Blendrahmen

Blockblend-
rahmen

Charakteristisch und markant.
Den Blockblendrahmen findet man häufig in Belgien, den Niederlanden und Norddeutschland. Seine Tiefenwirkung und der beinahe quadratische Querschnitt (Bautiefe 124 mm) eignen sich perfekt für jeden Klinkerbau.

Blendrahmen

verdeckt liegend

Minimalistisch reduziert.
Der verdeckt liegende Blendrahmen verschwindet optisch hinter dem Mauerwerk – eine funktionale wie ästhetisch gelungene Lösung für den modernen Neubau.

Rahmenform

Fensterwand
FIN-Vista

Gute Aussichten für alle, die große Glasflächen lieben. Mehr als eine einfache Festverglasung, aber auch noch keine komplexe Fassadenlösung: Unsere Fensterwand FIN-Vista ist die smarte Antwort auf den anhaltenden Trend zu großzügigen Glasflächen im Neu- und Umbau. Denn meistens müssen Glasflächen ja gar keine Geschosse überspannen und reichen in Länge bzw. Breite auch nicht freitragend über fünf Meter hinaus. Immer dann überzeugen die Vorteile unseres modularen Baukasten-Systems: hochwertige Komponenten, durchdachte Details, individuelle Gestaltungsmöglichkeiten, der hohe Vorfertigungsgrad ab Werk sowie immer geprüfte Bauanschlüsse machen FIN-Vista zu einer attraktiven Alternative zu klassisch geplanten Pfosten- und Riegelsystemen.

Immer Glas. Immer Vielfalt.
FIN-Vista-Fensterwände passen sich an: der Architektur Ihres Bauvorhabens, Ihren Bedürfnissen, Ihren Wünschen. Mit FIN-Vista lassen sich Haustüren genauso integrieren wie Schiebetüren und für Treppenhaus bis Wohnbereich spektakuläre Ein- wie Ausblicke gestalten – echte Wow-Effekte also. Und alles immer sicher, immer dicht, immer funktional.

Die Ansichtsbreite der FIN-Vista-Rahmen beträgt nur fünf Zentimeter. →

Mit FIN-Vista ist auch ein rahmenloser Einbau von innen möglich: für einen fließenden Übergang vom Glas zur Mauer. →

Immer Kunststoff im Kern.
Im Gegensatz zu klassischen Fensterwand-Systemen aus Aluminium steckt bei FIN-Vista – wie immer bei Finstral – Kunststoff im Kern des Rahmenprofils. So erreicht FIN-Vista spielend Spitzenwerte bei der Wärmedämmung. Und weil die Materialien des Systems auch nach Jahrzehnten sortenrein trennbar sind, kann FIN-Vista zu 100% recycelt werden.

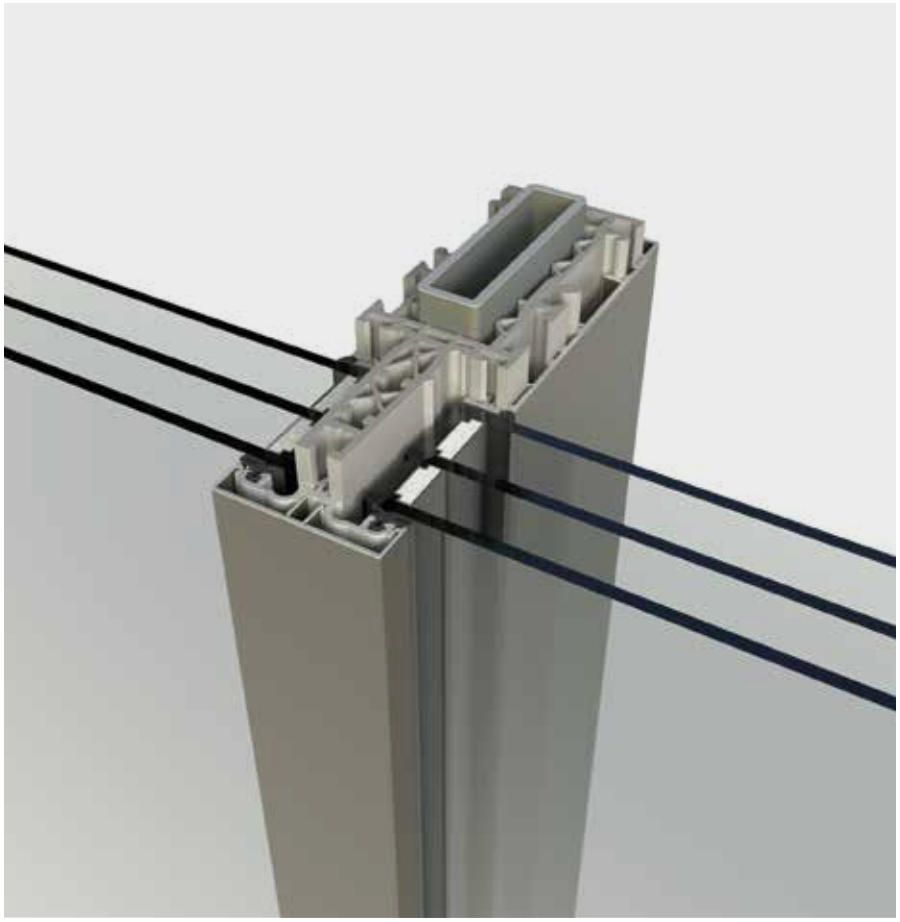

↑ Profil mit Kunststoffkern und Stahlverstärkung.

Immer stabil. Immer schmal.
In allen FIN-Vista-Kunststoffprofilen steckt eine Stahlverstärkung. Das macht die Rahmen enorm belastbar – und im Gegensatz zu klassischen Pfosten-Riegel-Systemen aus Aluminium bleibt die statisch notwendige Bautiefe in aller Regel geringer. Aber auch im Gesamteindruck wirkt eine FIN-Vista-Fensterwand extrem schmal: Finstral setzt nicht einfach mehrere Fenster neben- und aufeinander, denn dann doppeln sich die aufeinandertreffenden Rahmen. Stattdessen bauen wir ein Gitter aus vertikalen Pfosten und horizontalen Riegeln – um dann die Festverglasung oder den Fensterflügel einzusetzen.

Für jeden Geschmack das passende Material.
Zum Schutz vor Wind und Wetter sind alle Fensterwände außen mit Aluminium verkleidet. Sie können aus unserer gesamten Palette von 230 Farben wählen und so das Rahmendesign perfekt aufs Haus abstimmen. Die Innenseite lässt sich mit Aluminium, Kunststoff, Holz oder ForRes ausstatten.

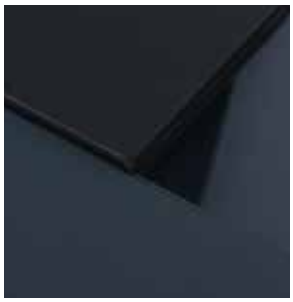

Fensterwand FIN-Vista

Glasoptionen

Ganzglasoptik? Ästhetisch. Aber immer funktional.
Der Blendrahmen, in den Flügel oder Festverglasung eingesetzt werden, kann auf der Wohnseite vollständig eingeputzt werden: Das Glas scheint in die Mauer zu fließen. Auf der Außenseite bleibt nur ein zwei Zentimeter schmaler Aluminiumrahmen sichtbar: Das erleichtert nicht nur den Einbau, sondern ermöglicht auch den späteren Austausch von Scheiben ohne aufwändige Maurerarbeiten.

Glas trifft Glas.
Bei der Ausführung mit dem Glasstoß Nova liegen die Glasflächen direkt aneinander. So wird der Pfosten von Glas überdeckt – und es entsteht eine nahezu durchgehende Fläche, die optisch nicht durch ein Rahmenstück unterbrochen wird.

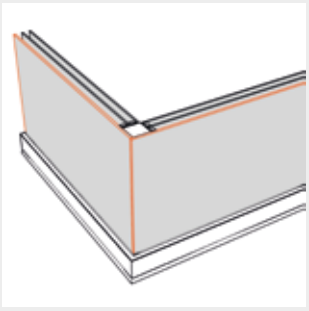

Mit Glas ums Eck.
Auch am Eck kann Glas direkt aufs Glas treffen – dadurch wirkt die Fensterwand besonders elegant und leicht.

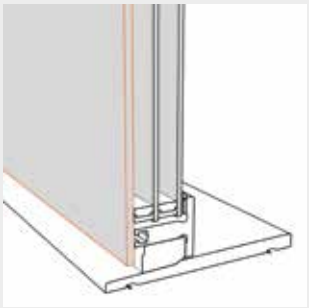

Glas von oben bis ganz unten.
Soll das Glas außen bis ganz zum Boden laufen? Rahmenüberdeckendes Stufenglas macht es möglich! Das wirkt nicht nur besonders edel, sondern ist auch spürbar pflegeleichter: Schließlich kann sich an den Rahmenkanten kein Laub, Schmutz oder Streusalz verfangen.

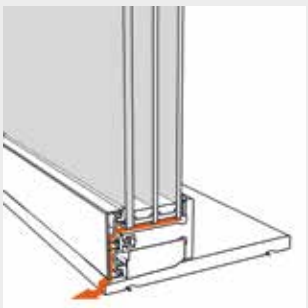

Verdeckte Profilentwässerung – ohne Zusatzaufwand.
Verglasungen, bei denen der Rahmen vollständig verdeckt liegt, werden üblicherweise mit einer im Boden eingelassenen Rinne zur Profilentwässerung versehen. Bei FIN-Vista vermeiden wir diesen aufwändigen Bauanschluss, denn die Unterkante des Profils liegt niemals unter der Erde. So kann Wasser im Profil einfach überirdisch ablaufen.

Eine Fensterwand. Alle Öffnungsarten. Gestalten Sie Ihre ganz persönliche Fensterwand – sie lässt sich immer genau so öffnen, wie es für Ihren Zweck perfekt geeignet ist. Hebeschiebetür FIN-Slide, eingesetzter Fensterflügel, Haustür … Finstral hat das kompletteste Sortiment Europas. Und jede Öffnungsvariante ist in jeder Farb- und Materialausführung mit der FIN-Vista-Fensterwand kombinierbar.

Kombination mit Hebeschiebetür FIN-Slide. →

↓ Kombination mit Haustür.

↑ Kombination mit Hebeschiebetür FIN-Slide.

↑ Kombination mit Fensteröffnung.

← Kombination mit Hebeschiebetür FIN-Slide.

Fensterwand FIN-Vista

Montage

Auf zu neuen Aussichten: unkompliziert, schnell und nach höchsten Standards.
Gegenüber klassischen Pfosten- und Riegel-Systemen sind FIN-Vista-Fensterwände unkompliziert und schnell montierbar. Denn wir bereiten alle Bauteile schon im Werk soweit wie möglich vor. Und sorgen insgesamt dafür, dass der Einbau sicher, sauber und nach höchsten Montagestandards durchgeführt werden kann.

Weniger Komplexität auf der Baustelle.
Klassische Fensterwände werden auf der Baustelle Pfosten für Pfosten und Riegel für Riegel zusammengesetzt. Für FIN-Vista liefern wir stattdessen bereits im Werk montierte Rahmen-Segmente an – besonders große Formate mit unseren eigenen Flatliner-LKWs. So kann die Montage deutlich zügiger und reibungsloser ablaufen.

Immer in Form: verklebte Glasscheiben.
Sind die Rahmen-Segmente von FIN-Vista montiert, werden die Isolierglas-Scheiben direkt auf der Baustelle eingesetzt – und dabei umlaufend verklebt statt nur verklotzt, wie immer bei Finstral. So steift die Fensterwand besser aus und bleibt dauerhaft stabil.

Erst Baustelle, dann Fensterrahmen.
Um Ihre neue Fensterwand während der Bauphase zu schützen, ist FIN-Vista so konstruiert, dass die Innenblenden erst nach Abschluss aller Bauarbeiten aufgebracht werden. So kann den Blenden wirklich nichts passieren – und sie können auch jederzeit ausgetauscht werden.

Bauanschluss: ift-geprüft. Dämmwert: perfekt.
Auch für die FIN-Vista-Fensterwand bietet Finstral eine umfangreiche Bibiliothek detaillierter Bauanschlusszeichnungen – viele davon ift-geprüft. Darüberhinaus unterstützen Sie die Experten vom Finstral Architekten-Service bei der Klärung aller notwendigen Details.

Vorteile:
– vorgefertigte Rahmen-Segmente für zügige und reibungslose Montage
– Isolierglasscheiben immer verklebt, statt nur verklotzt
– Einbau der Innenblende nach Abschluss der Bauarbeiten
– konkrete Unterstützung für alle Bauanschluss-Details

Stilelemente

Anstelle von oder ergänzend zum Glas setzen Stilelemente gezielt Akzente bei der Fassadenkomposition. Füllungen schließen den Durchblick und verschaffen Materialien, Farben und Oberflächen einen besonders effektvollen Auftritt. Sprossen mit ihrer nostalgischen Optik erzeugen Struktur und Rhythmus auf den Fenstern. Und Zierelemente? Sie sind sozusagen der Feinschliff bei der Rahmengestaltung – und eignen sich besonders für die stilgetreue Altbausanierung. Stilelemente gibt es bei Finstral in einer großen Oberflächen- und Farbvielfalt – immer passend zur Fassade.

← Sorgen für klassische Altbau-Optik: Sprossen.

Füllungen

glatt

Zeitlos.
Schnörkelloses, edles und modernes Designelement für Ihre Fenster: glatte Füllungen.

Vorteile:
- *in allen unseren Kunststoff- und Aluminium-Rahmenfarben*
- *Wärmedämm-Wert bis U_p 0,6 W/m²K*
- *auch in Sicherheitsausführung bis Widerstandsklasse P5A*

Charakteristisch.
Für die effektvolle Gestaltung Ihrer Fenster: genutete Füllungen.

Vorteile:
- *wahlweise senkrecht, waagrecht oder schräg, einseitig oder beidseitig genutet*
- *in allen unseren Kunststoff- und Aluminium-Rahmenfarben*
- *Wärmedämm-Wert bis U_p 0,8 W/m²K*
- *auch in Sicherheitsausführung bis Widerstandsklasse P5A*

Füllungen

genutet

Füllungen

abgeplattet

Klassisch.
Mit seitlich reliefartig abgetragener Oberfläche: abgeplattete Füllungen.

Vorteile:
- *in allen unseren Kunststoff- und Aluminium-Rahmenfarben*
- *Form der Kante: abgeschrägt oder mit Kehlung*
- *Form der Ecken: rechtwinklig oder mit runder Aussparung*
- *Wärmedämm-Wert bis U_p 0,6 W/m²K*
- *auch in Sicherheitsausführung bis Widerstandsklasse P5A*

Füllungen

emailliert

Farbkräftig.
Die satten Farben werden direkt ins Glas eingebrannt: emaillierte Glasoberflächen.

Vorteile:
- *in zehn Farben, matt oder glänzend*
- *Wärmedämm-Wert bis U_p 0,6 W/m²K*

G01 Tiefschwarz	**G02** Cremeweiß	**G03** Khakigrau	**G04** Anthrazitgrau	**G06** Verkehrsgrau	**G07** Seidengrau	**G08** Rehbraun
G09 Graubraun	**G10** Umbragrau	**G11** Weiß				

Immer alles aus einer Hand.
Wir produzieren alle Füllungen selbst. Nur so können wir sicherstellen, dass Farben, Oberflächen und Materialien immer perfekt auf den Fensterrahmen abgestimmt sind.

Füllungen

Kunstharz

Ausdrucksstark.
Zeichnen sich durch organische Texturen und einen schönen, matten Glanz aus: Kunstharz-Oberflächen.

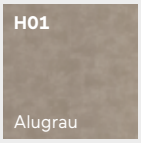

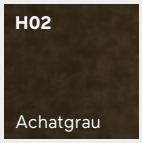

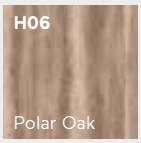

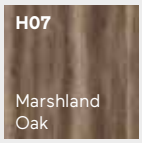

Vorteile:
– in fünf Farben erhältlich
– Wärmedämm-Wert bis U_p 0,6 W/m²K

Füllungen

Keramik

Lebendig marmoriert.
Beim Einschmelzen entsteht das typische Farbenspiel des Materials: Keramik-Oberflächen.

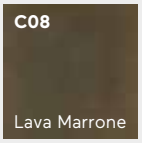

Vorteile:
– in neun Farben erhältlich
– Wärmedämm-Wert bis U_p 0,6 W/m²K

↑ Keramik-Füllung Oxide Moro.

Für eine typische Altbauoptik.
Sprossen geben Fenstern Struktur und Rhythmus und verleihen einen klassischen Altbau-Look. Das Design können Sie individuell auf das Fenster abstimmen.

Aufgesetzte Sprossen.
- *Aufgesetzte Sprossen gibt es in drei Designvarianten: Classic (siehe Bild links), Stil (siehe Seite 29) und Ferro (siehe Seite 37).*
- *Aufgesetzte Sprossen gibt es in allen Rahmenfarben und -oberflächen.*
- *Aufgesetzte Sprossen werden immer mit Abstandhaltern im Glas kombiniert. Dadurch wirkt die Optik noch authentischer.*

Innenliegende Sprossen.
- *Innenliegende Sprossen gibt es in drei Ansichtsbreiten: 26, 18 und 9 mm.*
- *Innenliegende Sprossen in 26 und 18 mm gibt es in allen Rahmenfarben und -oberflächen. Die Variante in 9 mm gibt es in Weiß und Messingfarbe.*
- *Innenliegende Sprossen sind pflegefrei, weil sie sich hinter dem Glas befinden.*

Vorteile:
- *alle Sprossen farblich an den Rahmen anpassbar*
- *Sondersprossen-Ausführungen auf Anfrage realisierbar*

Sprossen

aufgesetzt und innenliegend

Zierelemente

Altbauoptik

Altbauoptik bis ins Detail.
Für stilgerechtes Aussehen bei Sanierungsprojekten sorgen Zierelemente in Rahmenfarbe oder die Ausführung im Look historischer holländischer Schieberahmen.

Vorteile:
- *Zierprofil und Zierstück immer farbgleich zum weißen oder seidengrauen Fensterrahmen*
- *Fenster im Look historischer holländischer Fensterrahmen öffnet als Dreh-Kipp-Fenster mit feststehendem Oberlicht*

Ihr perfektes Fenster: Immer gut geschützt.

Wann wird ein Haus zu einem Zuhause? Wenn Sie sich dort zu hundert Prozent wohl und sicher fühlen. Wohnen Sie im Erdgeschoss und brauchen besonders hohen Einbruchschutz? Haben Sie große Fensterflächen, die viel Licht, aber auch viel Hitze reinlassen? Wir bieten Ihnen immer passgenaue Möglichkeiten, um sich wirkungsvoll vor Einbrechern, Sonne, Hitze, neugierigen Blicken und Insekten zu schützen.

Immer
verlässlicher
Schutz.

Einbruch
Sonne/Hitze
Sicht
Insekten

Einbruch

Einbruch? Keine Chance bei gesicherten Fenstern! Theoretisch ist jede Öffnung in der Wand eine Schwachstelle. Nicht umsonst steigen Einbrecher bevorzugt durch Fenster ein. Warum? Weil es schnell geht: Gerade mal zehn Sekunden dauert es, ein schlecht gesichertes Fenster mit dem Schraubenzieher aufzuhebeln. Dabei zeigt die Polizeistatistik: Schafft es der Täter nicht innerhalb von zwei bis fünf Minuten ins Haus, gibt er auf. Zu groß die Gefahr, entdeckt zu werden. Deshalb lassen sich 90 Prozent aller Einbrüche durch moderne Sicherheitsausstattungen wie zum Beispiel dem Rollenpilzkopfbolzen verhindern.

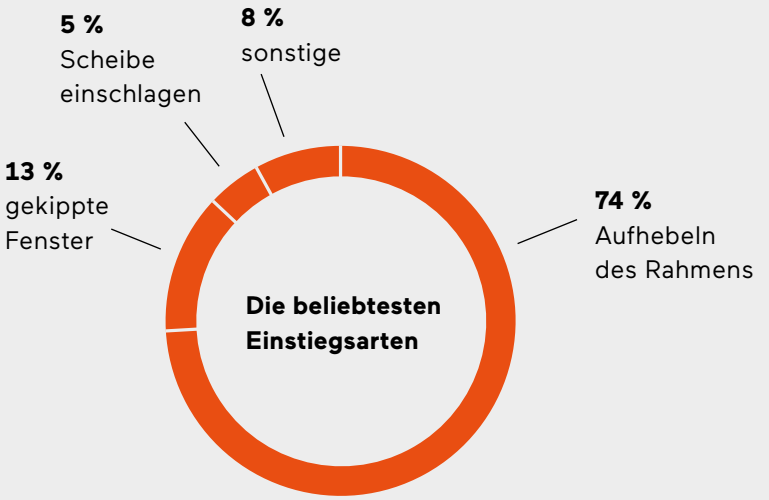

90 %

aller Einbrüche können laut Polizei mit Sicherheitsausstattungen verhindert werden. Aus diesem Grund stattet Finstral alle Fenster standardmäßig mit Rollenpilzkopfbolzen und massivem Sicherheitsverschluss aus.

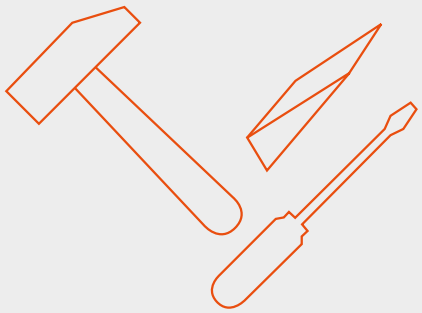

Die häufigsten Werkzeuge.
Bei Einbruch denken viele an Stemmeisen und Kuhfuß, aber diese Werkzeuge kommen eher selten zum Einsatz. Die meisten Einbrecher nutzen einfache Schraubenzieher, Hammer oder Keile.

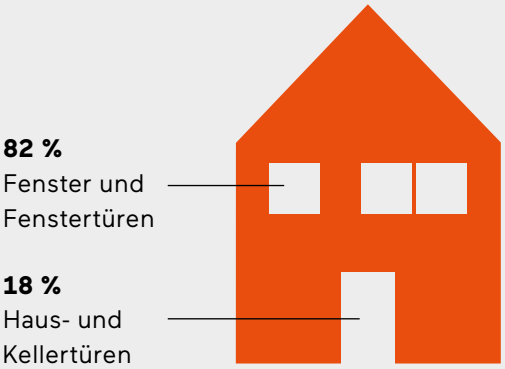

Schwachstelle Fenster? Nicht bei uns!
Die Statistik zeigt, dass über Fenster und Fenstertüren am häufigsten eingebrochen wird. Finstral-Fenster bieten schon in der Standardvariante hohen Einbruchschutz.

10 Sekunden.
So schnell können Einbrecher ein Fenster mit normalen Verschlussbolzen aufhebeln. Alles, was es dazu braucht, ist ein Schraubenzieher.

43 %

So stark stieg die Zahl der Einbrüche zwischen 2006 und 2016.

Quellen: www.zuhause-sicher.de/einbruchschutz/sicherheitstechnik/
Polizeiliche Krimalstatistik 2016 BRD, Bundeskriminalamt (PKS) 2006 bis 2016, k-einbruch.de

Einbruch

Sicherheits-beschläge

Die Mitteldichtung verbessert die Sicherheit, da sie den verriegelnden Beschlag von außen schützt. →

Rollenpilzkopfbolzen? Bei uns Standard.
Ungesicherte Fenster mit normalem Zapfenbolzen können in zehn Sekunden aufgehebelt werden. Sicherheitsausstattungen wie unsere Rollenpilzkopfbolzen aus gehärtetem Stahl verhindern das. Wie? Ganz einfach: Der Pilzkopf am Flügel verhakt sich fest in der Aussparung des massiven Verschlussteils am Rahmen und verriegelt das Fenster zusätzlich. So wird das Aufhebeln fast unmöglich. Bei Finstral sind mindestes zwei Sicherheitsverschlusspunkte mit Rollenpilzkopfbolzen Standard. Auf Wunsch bieten wir auch RC 2-geprüfte Sicherheitsausstattungen an.

Vorteile:
– bei uns Standard: massiver Rollenpilzkopfbolzen aus gehärtetem Stahl
– sichert die leichte Bedienbarkeit des Fensters: die Rollenfunktion des Bolzens

Wieviel Schutz brauchen Sie?
Je mehr Sicherheitsverschlusspunkte ein Fenster hat, desto höher der Einbruchschutz. Je nachdem wieviel Schutz Sie brauchen, wählen Sie zwischen unserer 2-Punkt-Verriegelung für obere Stockwerke und der 4-Punkt- oder der umlaufenden Sicherheitsverriegelung fürs Erdgeschoss.

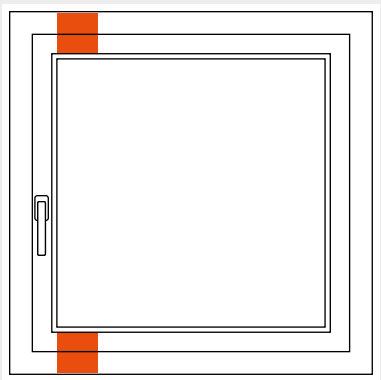

2-Punkt-Sicherheitsbeschlag: Standard bei FIN-72

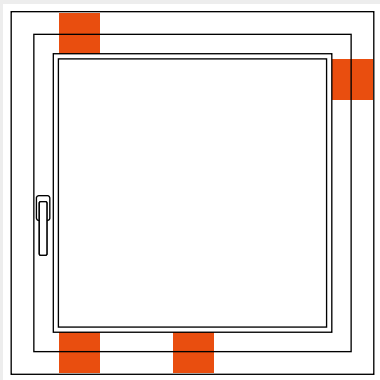

4-Punkt-Sicherheitsbeschlag: Standard bei FIN-90

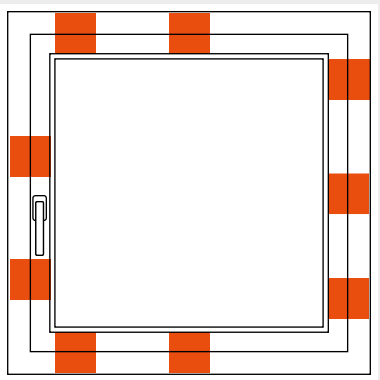

Umlaufender Sicherheitsbeschlag mit einem maximalen Verriegelungsabstand von 85 cm: Standard bei FIN-Project und FIN-Ligna

Vorteile:
– bei uns Standard: mindestens 2-Punkt-Sicherheitsverriegelung
– Sicherheitsverriegelungen immer aus massivem gehärtetem Stahl inklusive Korrosionsschutz
– erschweren das Aushebeln zusätzlich: stabil verklebte Flügelrahmen
– bei Finstral haben Fenster immer eine Mitteldichtung: Fensterprofile mit Mitteldichtung erhöhen die Sicherheit, denn der verriegelnde Beschlag ist bei ihnen von außen schwerer erreichbar

Einbruch

abschließbarer Griff, Anbohrschutz

Sicher ist sicher.
Abgesperrte Griffe können nicht bewegt werden und blockieren die gesamte Verriegelungsmechanik. So kann auch der Rollenpilzkopfbolzen beim Aufhebeln nicht aus seinem Schließteil geschoben werden, weil der abgesperrte Griff die Mechanik blockiert. Ein unsichtbar verbauter Anbohrschutz aus gehärtetem Stahl verhindert das Aufbohren des Griffgetriebes von außen.

Abschließbarer Griff

Anbohrschutz

Vorteile:
– verhindert Manipulation an der Verriegelungsmechanik des Fensters
– verhindert das Aufbohren des Getriebes am Griff: unser Anbohrschutz
– absperrbare Griffe sind auch als Kindersicherung nützlich

Splittert, aber bricht nicht.
Unser Verbundsicherheitsglas Multiprotect besteht aus zwei Glasscheiben, die mit einer hochreißfesten Folie verklebt sind. Das erschwert das Durchbrechen des Glases, bindet Glassplitter und beugt Verletzungen vor. Je dicker die Folie, desto größer der Einbruchschutz.

Vorteile:
– in drei Widerstandsklassen mit verschiedenen Folienstärken erhältlich: P2A (0,76 mm), P4A (1,52 mm) und P5A (2,28 mm). Für das Erdgeschoss empfehlen wir P4A oder P5A
– bietet UV-Schutz und beugt so zusätzlich Verfärbungen der Inneneinrichtung vor
– zudem erhöhen Verbundglasscheiben die Schallschutzwirkung wesentlich

Einbruch

Verbundsicherheitsglas

Einbruch

Fenstersensor

Eingebaute Assistenz.
Verdeckt liegende Magnetsensoren überwachen den Öffnungszustand der Fenster und informieren die Alarmanlage, ob sie offen, gekippt oder geschlossen sind. So bleiben Fenster nie unabsichtlich offen. Und Einbrecher draußen.

Sonne/Hitze

Wer wünscht sich nicht große Fenster, die Helligkeit und Wärme von draußen ins Haus lassen? Zu viel davon, vor allem in südlichen Ländern, kann allerdings auch lästig sein: Dann ist ein wirksamer Hitze- und Blendschutz nötig, ohne auf Fensterfläche und damit Transparenz bei der Fassadengestaltung zu verzichten. Mit Finstral komponieren Sie immer die perfekte Lösung, abgestimmt auf die Region, auf Gebäudeeffizienz, Architektur und Fensterdesign – und natürlich auf persönliche Vorlieben und den individuellen Stil. Wählen Sie zwischen Sonnenschutzglas oder innenliegenden Jalousetten, Rollläden oder klassischen Fensterläden … Meistens inklusive: der Schutz vor neugierigen Blicken.

← Eine von vielen Möglichkeiten für den Sonnenschutz: Raffstores. In Horizontalstellung bieten die Lamellen freie Aussicht, während sie Licht und Hitze abschirmen.

Sonne/Hitze

Sonnenschutz-gläser

Dauerhafter Hitzeschutz im Glas.
In warmen Regionen sollte man sich mindestens für unser leichtes Sonnenschutzglas Mediterran entscheiden. Für große Glasflächen oder bei viel Einstrahlung (Südseite) empfehlen wir das starke Sonnenschutzglas Sun-Block. Damit die Hitze draußen und die Temperaturen drinnen angenehm bleiben, sind jeweils 2-fach- und 3-fach-Verglasungen erhältlich.

Mediterran 2
- *nahezu farbneutrales 2-fach-Isolierglas: leichter Sonnenschutz, gute Wärme-/Kältedämmung*
- *ca. 25 % weniger Hitzeeintrag**
- *ca. 10 % weniger Lichtdurchlässigkeit**
- *g-Wert 0,48, LT-Wert 0,74*

Mediterran 3
- *nahezu farbneutrales 3-fach-Isolierglas: leichter Sonnenschutz, sehr gute Wärme-/Kältedämmung*
- *ca. 30 % weniger Hitzeeintrag**
- *ca. 20 % weniger Lichtdurchlässigkeit**
- *g-Wert 0,44, LT-Wert 0,67*

Sun-Block 2
- *außen leicht spiegelndes 2-fach-Isolierglas: starker Sonnenschutz, gute Wärme-/Kältedämmung*
- *ca. 55 % weniger Hitzeeintrag**
- *ca. 25 % weniger Lichtdurchlässigkeit**
- *g-Wert 0,28, LT-Wert 0,60*

Sun-Block 3
- *außen leicht spiegelndes 3-fach-Isolierglas: starker Sonnenschutz, sehr gute Wärme-/Kältedämmung*
- *ca. 60 % weniger Hitzeeintrag**
- *ca. 35 % weniger Lichtdurchlässigkeit**
- *g-Wert 0,26, LT-Wert 0,54*

* im Vergleich zu Standardglas Plus-Valor

Sonne/Hitze

Verbundflügel Twin

FIN-Project
Nova-line Twin Aluminium-Aluminium
in zweiflügliger Ausführung mit Glasstulp Nova. →

Sonnen- und Sichtschutz im wettergeschützten Scheibenzwischenraum.
Ob zu bestimmten Tageszeiten oder im Sommer: Wenn es regelmäßig besonders hell oder warm wird, ist ein möglichst flexibler Sonnen- und Lichtschutz ideal. Viele Finstral-Fenster und -Fenstertüren sind in Twin-Ausführung erhältlich. Das heißt, sie bestehen aus zwei miteinander verbundenen Fensterflügeln. Der Clou: Dazwischen befindet sich eine Aluminium-Jalousette oder ein Textil-Plissee – leicht bedienbar und immer gut geschützt vor Wind, Regen, Schmutz. Zusätzlich verbessern Twin-Flügel Wärmedämmung und Lärmschutz.

Vorteile:
- *Sonnenschutz, perfekt geschützt zwischen zwei Scheiben und deshalb nahezu komplett wartungs- und pflegefrei*
- *zwei Scheiben und großer Zwischenraum für verbesserten Wärmeschutz: plus 20 %*, für verbesserte Lärmschutzwirkung: plus 100 %**
- *kein Rollladenkasten oberhalb des Fensters: für maximalen Lichteinfall und mit unaufwendigem, kostengünstigen Bauanschluss*

*Genaue Dämm- und Lärmschutzwerte abhängig von der jeweils gewählten Rahmenform: siehe Produktübersicht Seite 160 ff.

Verbundflügel Twin

Jalousette

Elegant und pflegeleicht.
Jalousetten sind filigran und bieten variablen Sonnen- und Blickschutz, hinter dem man sich nicht eingesperrt fühlt: Schräg gestellt, ermöglichen sie sogar geschlossen den Blick hinaus. Twin-Jalousetten von Finstral haben eine Lamellenbreite von 25 mm, sind aus hochwertigem Aluminium und in vielen Farben erhältlich. Zusätzlich überzeugen sie mit Unempfindlichkeit: Im Verbundflügel sind sie immer sicher vor Schmutz und Verschleiß.

0717 Silberfarbig	**9007** Dunkelsilber	**0617** Grau	**0611** Hellgrau	**0610** Weiß
0609 Verkehrs-weiß	**0825** ähnlich Perlweiß	**0632** Dunkel-beige	**0522** Graubeige	**0620** Hellbeige

Vorteile:
– selten nötig, aber wenn, dann einfach: Reinigung/Wartung vom Innenraum aus
– komfortable Bedienung über Kette oder Motor

Verbundflügel Twin

Plissee

Feiner Stoff gegen Licht und Blicke.
Der Vorhang zum Stück-für-Stück-Herunterlassen: Bei Finstral werden alle Plissees aus bestem Textil gefertigt. Damit das Plissee immer passend ist, können Sie innen zwischen vier Farbtönen wählen. Außenseitig ist das Plissee für eine gute Energiereflexion immer in Hellgrau ausgeführt. Das lichtdichte Wabenplissee eignet sich ideal für Schlafzimmer.

Farbe Außenseite

Farbe außen Hellgrau

Farben Innenseite

7460 Grauweiß	**7461** Hellbeige	**7464** Beige	**7467** Graubeige

Vorteile:
– selten nötig, aber wenn, dann einfach: Reinigung/Wartung vom Innenraum aus
– komfortable Bedienung über Kette oder Motor
– perfekt für Schlafzimmer: unsere Wabenplissees sind lichtdicht

Sonne/Hitze

Rollläden

Lichtdichter Sonnenschutz und zusätzlicher Einbruchschutz.
Jeder kennt sie. Aus gutem Grund. Rollläden sind Multitalente: Wer sie herunterlässt, verdunkelt nicht nur Räume komplett und hält Hitze konsequent draußen. Als einzige Sonnenschutzlösung erhöhen Rollläden auch die Sicherheit des Hauses entscheidend. Denn bei Finstral sind die sogenannten Rollpanzer (also der Rollladen-Behang) immer aus Aluminium, das besonders langlebig und hitzebeständig ist – und Einbrecher abhält. Und weil jedes Haus und jede Wohnung anders ist, bieten wir unsere Rollläden in drei unterschiedlichen Einbauvarianten an.

Bei den Rollpanzern können Sie aus 28 Farbtönen wählen. Die sichtbaren Teile der Kästen und Führungsschienen sind immer farblich passend zum Fensterrahmen.

G25 Weiß	G27 Silber	G28 Hellgrau	G29 Beige	G30 Nussbraun	G31 Farngrün	G32 Oxidrot
G33 Schwarz-braun	G34 ähnlich Mittelbronze	G35 Holzdekor hell	G36 Holzdekor dunkel	G37 Moosgrün	G38 Rubinrot	G41 Tannengrün
G42 Holzdekor mittel	G43 Elfenbein	G54 Castagno	G57 ähnlich Eiche rustikal	G59 Eiche	G62 Dunkelsilber	G63 Sepiabraun
G69 Quarzgrau	G71 Dunkelgrau metallic	G88 Anthrazitgrau	G94 Antikweiß	G95 Papyrusweiß	G96 Perlweiß	G98 Dunkelbraun

Vorteile:
– Rollpanzer immer aus Aluminium: hitzebeständig, langlebig, einbruchhemmend
– komfortable Bedienung über Gurt oder Motor (auch mit Smart-Home-Anbindung)
– verbesserter Einbruchschutz, verbesserte Wärmedämmung, verbesserter Lärmschutz
– für völlige Verdunkelung: erhältlich mit und ohne Lichtschlitze zwischen den Lamellen
– alles in einem Kasten integriert: optional mit zusätzlichem Insektengitterrollo verfügbar

Rollläden

Einbauvarianten

Klassische Montage.
Nach außen gewölbter Rollpanzer, aber Revisionsklappe innen (siehe Grafik) oder optional innen unten: Das sind die Hauptmerkmale dieser Montageart mit Aufsatzkasten. Dieser wird gedämmt, damit weder Wärme noch Kälte verloren gehen. Für Reinigung oder Wartung lässt sich der Kasten schnell und unkompliziert über die innen angebrachte Revisionsklappe öffnen: besonders praktisch – gerade in oberen Stockwerken.

Vorteile:
- *perfekte Ästhetik: Außenansicht mit konvex gewölbten Lamellen*
- *immer perfekter Finstral-Bauanschluss, immer perfekte Finstral-Montage*

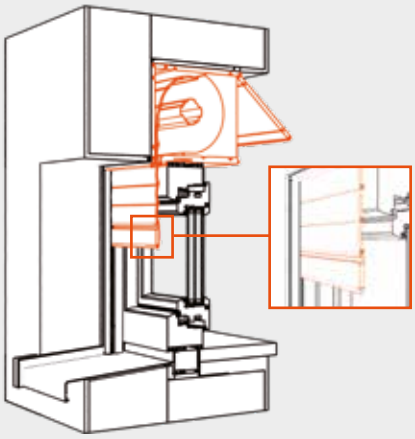

↑ Konvexer Panzer, aber Revisionsklappe innen.

Moderne Montage.
Nach innen gewölbter Rollpanzer, dafür nahezu unsichtbare Revisionsklappe außen: Das ist die Besonderheit dieser Montageart. Der Rollladenkasten wird außen vor dem Fenster montiert, weshalb er ohne eigene Dämmung auskommt, auf Wunsch versteckt unter dem Putz. Im Wohnraum ist also nichts vom Kasten zu sehen: für moderne Ästhetik-Ansprüche.

Vorteile:
- *Revisionsklappe außen: nahezu unsichtbar*
- *innen perfekte Ästhetik*
- *immer perfekter Finstral-Bauanschluss, immer perfekte Finstral-Montage*

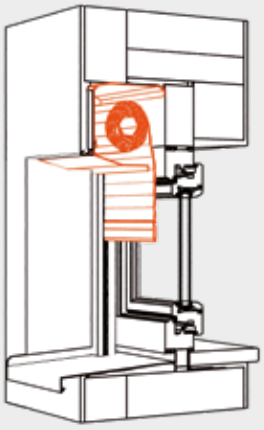

↑ Revisionsklappe außen, aber konkaver Panzer.

Innovative Montage.
Nach außen gewölbte Rollpanzer-Ansicht und nahezu unsichtbare Revisionsklappe außen: Die innovative Montage mit FIN-Fix Bloc verbindet die Vorteile beider oben genannten Montagearten. Und: Der Rollladenkasten wird hier auf der Montagezarge aufmontiert; genauso wie das Fenster werden Panzer und Führungsschienen erst nach den Bauarbeiten angebracht, um Beschädigungen und Verschmutzungen zu vermeiden.

Vorteile:
- *kein Baustellen-Risiko*
- *außen und innen perfekte Ästhetik*
- *immer perfekter Finstral-Bauanschluss, immer perfekte Finstral-Montage*
- *optional auch mit Insektengitter kombinierbar*
- *optional auch mit integrierter motorbetriebener Lüftungseinheit ActiveVent erhältlich*

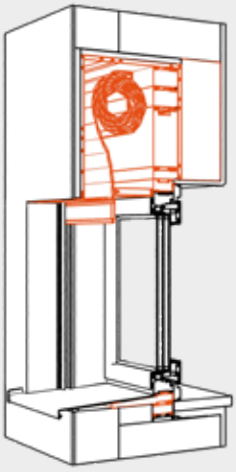

↑ ideale Kombination: Revisionsklappe außen und konvexer Panzer.

Sonne/Hitze

Raffstore

Wirksamer Sonnenschutz. Und trotzdem Aussicht.
Raffstores wirken elegant, nicht massiv. Hochgezogen verschwinden sie in einem kompakten Kasten hinter einer Blende oder unter dem Putz; lässt man sie außen vor dem Fenster herunter, bieten sie besonders flexiblen Schutz vor Licht, Hitze und neugierigen Blicken – schließlich kann man die Lamellen auch schräg stellen, also auch in geschlossenem Zustand hinaussehen. Und weil jedes Haus anders ist, bieten wir unsere Raffstores in zwei unterschiedlichen Lamellen-Tiefen an.

Raffstores gibt es in zwei Lamellen-Tiefen: 63 mm (links) und 92 mm.

Bei den Raffstore-Lamellen können Sie aus vier Farbtönen wählen. Die sichtbaren Teile von Kasten und Führungsschiene sind farblich dem Fensterrahmen angepasst.

7035	9006	9007	9010
Lichtgrau	Weißaluminium	Graualuminium	Weiß

Vorteile:
- *Raffstore-Lamellen immer aus Aluminium: stabil, hitzebeständig, langlebig*
- *Lamellenbreite 63 mm: ideal für Fenster und Balkontüren in Standardgröße*
- *Lamellenbreite 92 mm: ideal, um besonders große Flächen mit einem Raffstore-Behang abzudecken*
- *komfortable Bedienung über Motor (auch mit Smart-Home-Anbindung)*
- *dank Führungsschienen kein Klappern bei Wind*
- *alles in einem Kasten integriert: optional mit zusätzlichem Insektengitterrollo verfügbar*

Elegant und flexibel.
Raffstore-Lamellen lassen sich schräg stellen – für Schutz mit Aussicht.

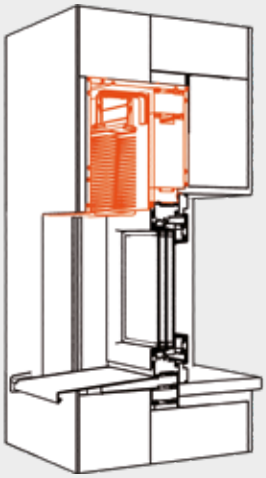

Innovativer Einbau mit Montagezarge.
Dabei wird zunächst die komplett vormontierte Montagezarge inklusive Kasten eingesetzt, der elegant unter dem Putz verschwindet. Zusammen mit dem Fenster kommen die Lamellen und die sichtbaren Führungsschienen erst nach den Bauarbeiten dazu. So kann nichts beschädigt werden oder verschmutzen.

Vorteile:
- *Raffstore-Kasten, Lamellen, Fenster: alles aus einer Hand*
- *auch Führungsschienen liegen elegant unter dem Putz*
- *optional auch mit Insektengitter kombinierbar*
- *optional auch mit integrierter motorbetriebener Lüftungseinheit ActiveVent erhältlich*
- *immer perfekter Finstral-Bauanschluss, immer perfekte Finstral-Montage*

Immer aus Aluminium.
Die Lamellen unserer Raffstores sind immer aus Aluminium: weil sie so konsequent stabil, langlebig und hitzebeständig sind.

Sonne/Hitze

Textilbeschattung

Moderner Sonnen- und Sichtschutz aus Textil.
Wünschen Sie sich einen ästhetischen Blickfang für Ihre Fassade, der gleichzeitig vor Sonne, Hitze und unerwünschten Blicken schützt, aber den Raum nicht komplett abdunkelt? Dann bieten sich außenliegende Beschattungen aus semitransparentem Textil an. Zwei Stoffqualitäten stehen zur Wahl: entweder aus besonders witterungsbeständigem und UV-resistentem Polyester. Oder ein luftdurchlässiges Glasfasergewebe mit guter Durchsicht nach draußen. Beide Textilien sind äußerst langlebig und lichtecht. Damit sie im Wind nicht flattern, werden sie seitlich in Schienen geführt. Optional auch mit Smart-Home-kompatibler Motorbedienung.

PVC-beschichtetes Polyestergewebe

Glasfasergewebe

Vorteile:
– hervorragender Hitzeschutz
– zwei wetter- und lichtfeste Textilausführungen in mehreren Farben
– komfortable Bedienung über Motor (auch mit Smart-Home-Anbindung)
– durch die Montagezarge wird die Beschattung in der Bauphase weder beschädigt noch verschmutzt

Einbauvarianten

Innovative Montage.
Der Einbau unserer Beschattung erfolgt immer mit der innovativen Montagezarge FIN-Fix Bloc: Dabei wird in der nassen Bauphase erst die vormontierte Montagezarge inklusive Kasten eingesetzt und verputzt. Das Fenster und die Beschattung kommen dann erst in der trockenen Bauphase dazu. So kann nichts beschädigt werden oder verschmutzen.

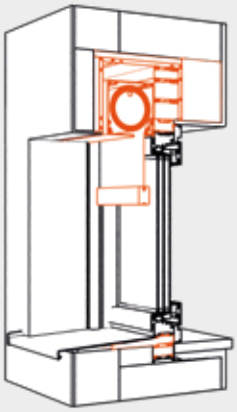

← Die außenliegende Textilbeschattung schützt wirksam vor zu viel Sonne.

Sonne/Hitze

Klappläden

Der Klassiker für Sonnen- und Sichtschutz.
Wieviel Licht, Hitze oder Blicke wollen Sie in Ihre Räume lassen? Durch feste oder bewegliche Lamellen und Ausstellflügel von Klappläden lassen sich Licht- und Schattenverhältnisse und die Einsicht von außen optimal regulieren. Finstral produziert alle Klappläden selber. Immer aus Kunststoff, weil er witterungsbeständig, lärm-, wärme- und kältedämmend ist. Geprägte holzähnliche Oberflächen bewahren die Optik traditioneller Holzklappläden. Optional sind auch lackierte Oberflächen erhältlich.

Vorteile:
– auf Wunsch mit witterungsbeständiger Holzdekor-Folie
– pflegeleicht, weil kein Anstrich erforderlich
– Hitze- und Blickschutz mit beweglichen Lamellen und Ausstellflügeln
– einbruchhemmend, da von innen verriegelbar
– manuell bedienbar

← Passend zum Baustil: Klappläden in klassischem Grün geprägt.

↓ Immer geprüfte Qualität: Finstral produziert Klappläden selbst.

Bei uns immer aus witterungsbeständigem und isolierendem Kunststoff: Klappläden. →

Klappläden

Formen und Öffnungsarten

Rund- oder Spitzbogen, ein- oder vierflüglig.
Schrägform, Segment-, Rund- oder Spitzbögen – Klappläden gibt es bei Finstral in vielen Sonderformen. Sie sind immer ein- und zweiflüglig realisierbar. Auch die Öffnungsarten klassischer Klappläden sind vielfältig: wahlweise ein- bis vierflüglig. Maximal zwei Flügel können zu einem Faltelement verbunden werden. Die dadurch entstehenden Faltflügel ermöglichen es, die Klappläden zu einer Seite hin zu öffnen und große Fensteröffnungen zu schaffen.

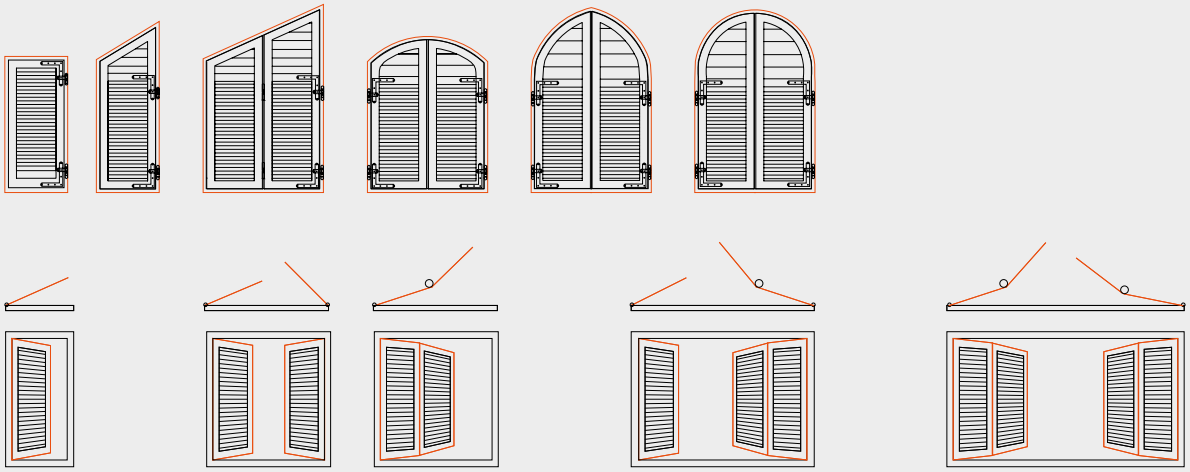

Vorteile:
– immer passend zu Ihrer individuellen Fassade: Klappläden-Formen
– klassische Klappläden mit vielen Öffnungsarten

Klappläden

Farbe/Oberfläche

Farbvielfalt zum Aufklappen.
Traditionelle Holzoptik mit geprägten Oberflächen? Klassisch satiniert oder lackiert? Klappläden gibt es mit unterschiedlichen Oberflächen und in zehn Kunststoff-Farben, Grün geprägt inklusive. Für lackierte Oberflächen stehen 34 Farben zur Wahl – auf Wunsch auch noch mehr.

42 Weiß geprägt	05 Antikweiß geprägt	07 Perlweiß geprägt	45 Weiß satiniert	46 Seidengrau satiniert	06 Grau satiniert
15 Grün geprägt	19 Eiche strukturiert	13 Castagno strukturiert	55 Nuss strukturiert		

Vorteile:
– immer optisch passend: Finstral produziert alle Klappläden selbst
– die geprägten Oberflächen sind schmutzresistent und extrem witterungsbeständig

Klappläden

Füllungen

Variantenreich und individuell.
Ästhetik und Sichtschutz – Finstral fertigt Klappläden exakt nach Ihren Bedürfnissen an. Zusätzlich zu festen oder beweglichen Lamellen bieten wir deshalb unterschiedliche Füllungen. In vier Designs.

Vorteile:
- *setzen gezielte Akzente bei der Fassadengestaltung*
- *Füllungen in vier Designvarianten erhältlich: abgeplattet, gefräst, horizontale oder vertikale Brettfüllung*

Klappläden

Montage

Immer passend zu Ihrer Fassade: die Montage.
Klassische Klappläden können unterschiedlich montiert werden: Je nach Wunsch, regionaler Tradition und individueller Fassade bieten wir vier unterschiedliche Montagevarianten an.

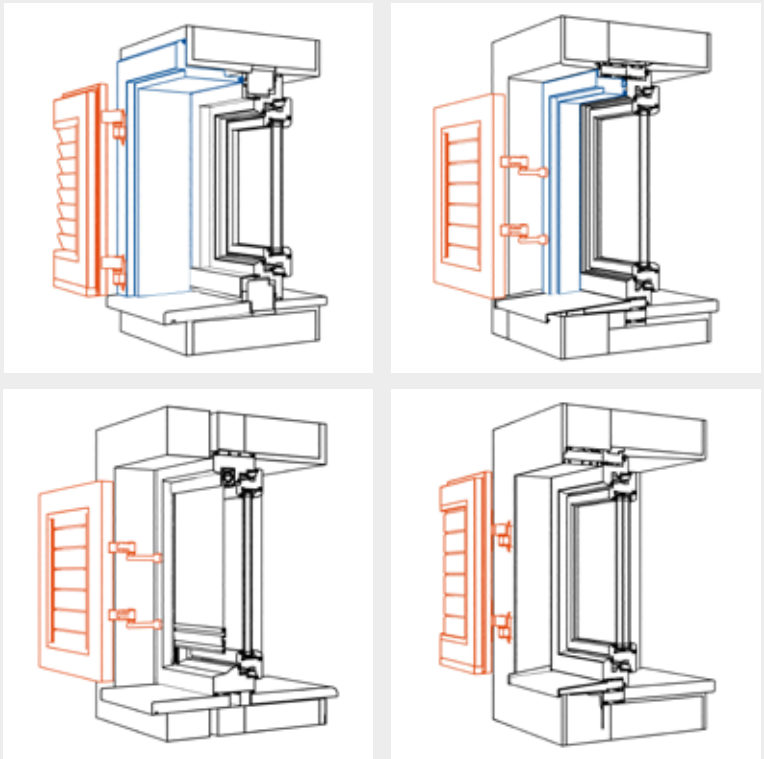

Laibungs- bzw. Aufsatzrahmen
Klappladen

Vorteil:
- *vier verschiedene Montagearten möglich: Montage auf Aufsatzrahmen, Montage mit eigenem Laibungsrahmen, Montage direkt auf Blockblendrahmen oder direkt aufs Mauerwerk*

Klappläden

Lamellen

Wieviel Licht und Luft möchten Sie?
Fest oder beweglich – je nachdem, für welche Lamellen Sie sich entscheiden, können Sie Lichteinfall und Luftzufuhr individuell regulieren.

Sonne/Hitze

Bretterläden

Effizienter Sonnenschutz für traditionelle Architektur.
Für einen rustikaleren Baustil bieten wir unsere charakteristischen Bretterläden an. Denn Finstral respektiert die regionale Bautradition. Geprägt oder satiniert – wir produzieren alle Bretterläden selber. Immer aus Kunststoff, weil er witterungsbeständig, lärm-, wärme- und kältedämmend ist. Geprägte holzähnliche Oberflächen bewahren die Optik traditioneller Bretterläden und den Charme solider Gemütlichkeit.

Verfügbare Farben und Oberflächen:

45 Weiß satiniert	**42** Weiß geprägt	**05** Antikweiß geprägt
07 Perlweiß geprägt	**46** Seidengrau satiniert	**06** Grau satiniert
50 Rubinrot geprägt	**11** Tannengrün	**19** Eiche strukturiert
13 Castagno strukturiert	**55** Nuss strukturiert	

Vorteile:
- *in drei Ausführungen erhältlich: als normaler Bretterladen, als Padovana- und als Vicentina-Bretterladen*
- *vielfältig mit großer Farb-, Oberflächen- und Formenauswahl*
- *kratzfest und besonders pflegeleicht*

↓ Typisch für die mediterrane Bauweise: Bretterläden Padovana mit Faltöffnung um die Mauerlaibung.

↑ Solider Sonnen- und Sichtschutz: unsere Bretterläden in traditioneller Optik.

← Verschwinden im geöffneten Zustand in der Fensterlaibung: Bretterläden Vicentina.

Sonne/Hitze

Innenladen

Der mediterrane Minimalist.
Die für den italienischen Süden typischen Fensterläden bieten einen von innen bequem zu bedienenden Sicht- und Sonnenschutz. Natürlich wird der Innenladen immer harmonisch auf Ihre Fensterfarbe abgestimmt. So passt optisch alles zusammen. Bei starker Sonneneinstrahlung empfehlen wir Ihnen, den Innenfensterladen mit einer außenliegenden Sonnenschutzvorrichtung zu kombinieren.

Vorteile:
– immer aus witterungsbeständigem Kunststoff
– satiniert, geprägt oder in traditioneller Holz-Optik
– vielfältig mit großer Farb- und Formenauswahl
– pflegeleicht, weil kein Anstrich erforderlich

Sonne/Hitze

Schiebe-/
Faltläden

Sonnen- und Sichtschutz mit modernem Akzent.
ForRes heißt der innovative Werkstoff, den Finstral für die Herstellung von Schiebeläden und Faltläden mit Lamellenoptik verwendet. Eine nachhaltige Materialmischung aus PVC und Reisschalen, die durch extreme Langlebigkeit und eine natürliche Optik überzeugt. Schiebeläden aus ForRes schützen optimal vor Sonne, Blicken und Hitze. Und sorgen für nahezu komplette Abdunkelung.

Vorteile:
- *verbessern zusätzlich die Lärm-, Kälte- und Wärmedämmung*
- *immer mit hochwertigen, korrosionsgeschützten Beschlägen*
- *witterungsbeständig, anders als bei Holz kein Streichen notwendig*
- *Wiederaufbereitung in der hauseigenen Recyclinganlage*

Schiebe-/ Faltläden

Öffnungsarten

Immer funktional. Und ästhetisch.
Unsere ForRes-Elemente sind vielfältig einsetzbar. Es gibt sie zum Schieben und Falten. Falt- und Schiebeläden eignen sich ideal als Beschattung für Fenster, Fenster- und Schiebetüren. Oder als Sicht- und Windschutz für Terrassen, Überdachungen und Pergolen. Feststehende Elemente werden als Balkontrennwände oder permanenter Sichtschutz eingesetzt.

Natürliche Optik.
Unsere Falt- und Schiebeläden aus ForRes sind robust, nachhaltig – und sehen gut aus.

Vorteile:
- *Schiebeflügel sind als ein- oder zweiflüglige Ausführung möglich, manuell oder mit Motor bedienbar*
- *Faltelemente variabel gestaltbar: vom 2-teiligen Faltladen bis zum 8-teiligen Stulp-Faltladen*

Schiebe-/ Faltläden

Farben

Immer natürliche Optik.
Nicht nur haptisch angenehm, sondern auch ästhetisch: Schiebe- und Faltläden aus ForRes gibt es in sechs Farbtönen. Aluminiumrahmen und Führungsschienen-Abdeckungen sind in allen verfügbaren Aluminiumfarben erhältlich. So passt optisch alles zusammen.

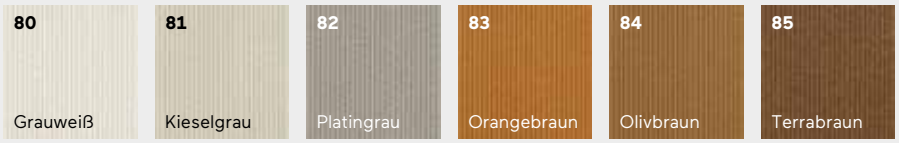

Vorteile:
- *fein abgestimmte Farbtöne und moderne Optik der Lamellenprofile*
- *immer farbbeständig*
- *Aluminium-Rahmen und Schienen-Abdeckungen farblich auf Fenster und Fassade abgestimmt*

Schiebe-/ Faltläden

Lamellen

Immer die passende Ausführung.
Unsere Falt- und Schiebeläden lassen sich variantenreich gestalten. In die stabilen, schlanken Aluminiumrahmen setzen wir je nach Ihrem Licht- und Lüftungsbedarf die Lamellenprofile ohne Spaltabstand (0 mm) oder mit einem Abstand von 10 mm oder von 16 mm ein.

Vorteile:
- *vielfältige Gestaltungsmöglichkeiten durch drei verschiedene Spaltabstände*
- *optional Kombination aus ForRes-Lamellen und Glasfeldern oder kompletten Glasfüllungen*
- *Verglasung mit transparenten und transluzenten Sicherheitsgläsern*

Sicht

Licht und Privatsphäre, und dazu noch Ästhetik? Ja, das geht. Mit unseren Ornamentgläsern in 13 Designs zum Beispiel. Sie sehen schön aus, lassen jede Menge Licht ins Haus – und schützen trotzdem vor unerwünschten Blicken. Genau wie die Innenjalousette, die verlässlich Sichtschutz bietet und dabei das einfallende Licht dosiert. Von taghell bis abgedunkelt. Je nachdem, wieviel Licht (und Blicke) Sie von außen durchlassen möchten.

← Funktional und ästhetisch: Ornamentglas als Sichtschutz.

Immer ästhetisch. Immer lichtdurchlässig.
Sichtschutz mit geringem Lichtverlust? Unsere Ornamentgläser in verschiedenen Transparenzabstufungen können beides. Mit 13 Design-Optionen bietet Finstral eine große Auswahl an veredelten Glasoberflächen – auch bruchfeste Varianten aus Sicherheitsglas. Oder Sie lassen sich von uns ein individuelles Motiv nach Ihren Vorstellungen oder Entwürfen sandstrahlen. Welches Design zu Ihrem Fenster passt, entscheiden Sie.

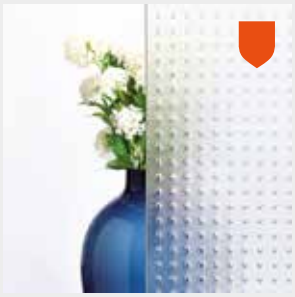

01 *Mastercarré*

05 *Silk*

18 *Kathedral Weiß*

19 *Orn. C - Orn. 504*

27 *Basic Weiß*

28 *Pavé Weiß*

31 *Cincilla Weiß*

33 *Barock Weiß*

Sicht

Innenjalousette

Immer Blend- und Blickschutz. Immer aus hochwertigem Aluminium.
Innenjalousetten aus Aluminium werden an der Fenster-Innenseite angebracht und bieten optimalen Blend- und Blickschutz. Gleichzeitig ermöglichen sie die Sicht hinaus. Der Lichteinfall kann mit regulierbaren Lamellen dosiert werden. Die Bedienung ist einfach und erfolgt über eine Kette aus Kunststoff.

0717 Silberfarbig	**9007** Dunkelsilber	**0617** Grau	**0611** Hellgrau
0610 Weiß	**0609** Verkehrs-weiß	**0825** ähnlich Perlweiß	**0632** Dunkel-beige
0522 Graubeige	**0620** Hellbeige		

Vorteile:
– nur hochwertige Aluminium-Jalousetten
– in zehn Aluminium-Farben erhältlich
– immer optisch passend: Abdeckung der Mechanik und Farbe des Kunststoff-Rahmens
– verstellbare Lamellen

Vorteile:
– funktional und ästhetisch: Ornamentgläser sind Schmuck und Sichtschutz zugleich
– große Auswahl mit 13 Designs
– sechs Designs auch mit Sicherheitsgläsern Bodysafe und Multiprotect erhältlich
– auf Wunsch von Finstral für Sie gefertigt: Ihr ganz persönliches Motiv

35 *Delta Weiß*

48 *Mattglas Weiß, 4 und 6 mm*
49 *Mattglas Weiß, Multiprotect P2A*

S01 *individuell gestaltetes, sandgestrahltes Glas*

86 *Kyoto*

88 *Miami*

Multiprotect: Widerstandsfähiger Mehrfachschutz
Drei der Ornamentgläser können mit dem widerstandsfähigen Mehrfachschutzglas Multiprotect ausgestattet werden. Mit hochreißfester Folie für weniger Verletzungsgefahr und mehr Einbruchschutz.

Bodysafe: Verletzungshemmender Glasbruch
Vier der Ornamentgläser können mit dem Sicherheitsglas Bodysafe für maximale Stoßfestigkeit ausgestattet werden. Für noch mehr Verletzungsschutz bei Glasbruch.

Insekten

Licht an, Fenster auf! Und schon sind sie da, die unwillkommenen Gäste. Nicht nur Landbewohner haben mit Fliegen, Mücken und anderen Insekten zu kämpfen. Finstral schafft mit immer passgenauem Insektenschutz funktionale und dabei optisch dezente Abhilfe. Sie haben die Wahl. So bleibt Ihr Wohnraum auch bei geöffneten Fenstern und Fenstertüren insektenfrei.

← Alles aus einer Hand: Insektengitter stellt Finstral selbst her.

Insekten

Insektengitter-Rahmen

Feststehend oder als Drehtür. Und immer flexibel.
Einfacher geht's nicht: Der feststehende Insektenschutzrahmen kann flexibel ins Fenster eingesetzt und herausgenommen werden. Für Balkon- und Terrassentür ist das Insektengitter auch als Drehtür erhältlich. Alle Insektengitter-Rahmen produziert Finstral selbst. So können wir garantieren, dass sie in Form und Farbe immer zum Fensterrahmen passen.

Herausnehmbarer Insektengitter-Rahmen

Insektengitter-Rahmen als Drehtür

Vorteile:
- *als feststehender Rahmen für Fenster und als Drehtür für Balkon und Terrasse*
- *für Fenster auch in Schrägform erhältlich*
- *geprüfte Qualität, weil in einem unserer Finstral-Werke hergestellt*
- *Insektengitter an die Rahmenfarbe des Kunststoff-Fensters anpassbar, für Aluminium-Fenster in allen 230 Aluminium-Farben erhältlich*

Insekten

Insektengitter-Rollo/-Plissee

Vertikal oder horizontal. Und immer komfortabel.
Rollos fürs Fenster, Rollos oder Plissees für Fenstertüren. Unser Insektenschutz ist immer vielfältig, hochwertig und einfach zu bedienen. Für Fenster ist die vertikale Laufrichtung als Rollo mit praktischer Rücklaufbremse erhältlich. Bei Fenstertüren und Schiebetüren bieten wir auch das horizontal laufende kostengünstigere Plissee an. Sein Gewebe wird zusammengeschoben und braucht – anders als ein Rollo – keinen Kasten.

Vertikales Insektengitter-Rollo dem Fenster vorgesetzt

Vertikales Insektengitter-Rollo in Blockblendrahmen integriert

Horizontales Insektengitter-Rollo für Fenstertüren und Schiebetüren

Horizontales Insektengitter-Plissee für Fenstertüren und Schiebetüren

Vorteile:
- *Blenden der Führungsschienen in allen 230 Aluminium-Farben erhältlich*
- *seitlich verschiebbarer Insektenschutz für Fenster- und Schiebetüren, auch als Rollo und Plissee erhältlich*
- *auch mit Rollladen und Raffstore kombinierbar*
- *geprüfte Qualität, weil in einem unserer Finstral-Werke hergestellt*
- *immer formschlüssig*

Mitte

Immer die richtige Isolation, immer der passende Bauanschluss.

Mitte – der Kern.
In dieser Dimension dreht sich alles um den Kern des Fensters: die Mitte, die außen und innen verbindet. Es geht um die immer richtige Isolation und den immer passenden Bauanschluss. Diese zentralen Themen des Aufbaus optimiert Finstral konsequent. Mit strengen Qualitätstests durch das Institut für Fenstertechnik Rosenheim (ift). Und der Entwicklung immer neuer Fensterkern-Technologien, die Trends in der Branche setzen.

Immer
richtige
Isolation.

Wärme/Kälte
Lärm
Dichtheit

Immer
passender
Bauanschluss.

Montageart
Abdichtung

Ihr perfektes Fenster: Wie ist es aufgebaut?

Strenge Winter, heiße Sommer, stark befahrene Straßen oder optimale Energieeffizienz: Isolation ist für Neubau, Umbau und Altbau ein wichtiges Thema – und entscheidend für Ihre Wohnqualität. Bei Finstral bekommen Sie die richtige Isolation. Für optimale Kälte/Wärme, weniger Lärm und maximale Dichtheit. Und wir garantieren Ihnen den immer passenden Bauanschluss, das heißt: effiziente Montage und sichere Abdichtung.

Immer
richtige
Isolation.

Wärme/Kälte
Lärm
Dichtheit

Wärme/Kälte

Wir entwickeln unsere Fenster ständig weiter. Aber einem Grundsatz bleiben wir schon seit 50 Jahren treu: immer Kunststoff im Kern! Dafür gibt es gute Gründe. Da Kunststoff im Gegensatz zu Aluminium Wärme und Kälte kaum leitet und im Gegensatz zu Holz große, isolierende Luftkammern im Profil ermöglicht, erreichen Finstral-Fenster immer beste Dämmwerte. Dazu kommt: Kunststoff ist absolut luft- und wasserdicht, Kälte, Regen oder Wind müssen draußen bleiben. Kunststoff ist korrosionsfest, UV-stabil und deshalb besonders unempfindlich und langlebig. Und Kunststoff ist nachhaltig, weil ressourcenschonend: Finstral-Fensterprofile sind zu 100 Prozent wiederverwertbar. Wie gesagt: Wir haben gute Gründe, an unserem Grundsatz festzuhalten.

Egal ob das Fenster in Aluminium-Kunststoff oder mit Holz auf der Innenseite daherkommt, bei Finstral steckt immer ein optimal isolierendes Kunststoff-Profil im Kern.

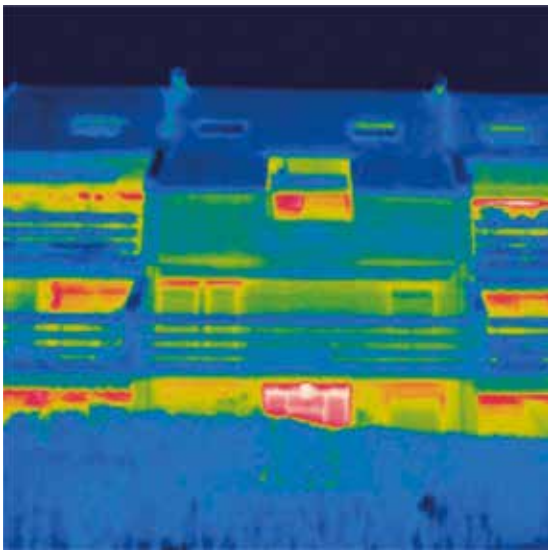

Wärme/Kälte

Dämmwerte

Unsere Rahmen dämmen immer mit Kunststoff im Kern.
Auf Wärmebildern von alten oder schlecht isolierten Fenstern kann man deutlich erkennen, dass nicht nur über die Glasfläche, sondern auch über den Fensterrahmen Wärme verloren geht. Deshalb ist es wichtig, den Wärmedurchgangskoeffizienten (U_w-Wert) für das gesamte Fenster – also für Glas und Rahmen – zu beachten. Der oft angeführte U_g-Wert berücksichtigt nämlich nur die Isolationswerte der Verglasung. Finstral-Fenster haben immer beste U_w-Werte. Kein Wunder, schließlich entwickeln und produzieren wir unsere wämedämmenden Profile selbst – aus hochwertigem Kunststoff, der perfekt isoliert. Zusätzlich sind unsere Profile immer eckverschweißt und die Dichtungen fest am Profil anextrudiert.

Vier Systeme. Viele Materialkombinationen. Immer perfekte Dämmwerte.
FIN-Project, FIN-Ligna, FIN-90, FIN-72 – bei Finstral wählen Sie zwischen vier Fenstersystemen, die in verschiedenen Materialkombinationen erhältlich sind. Die Dämmwerte variieren je nach Material, Rahmenform und Verglasung. Und sind jeweils die besten ihrer Klasse.

FIN-Project
Aluminium-Aluminium

FIN-Project
Aluminium-Holz

FIN-Project
Aluminium-ForRes

Fenstersystem FIN-Project.
Unser Fenstersystem FIN-Project gibt es außen immer in Aluminium und auf der Innenseite wahlweise in Aluminium, Holz oder ForRes. Im Kern sorgt ein Mehrkammer-Kunststoffprofil für beste Wärmedämmwerte.

Vorteile:
- *Wärmedämmwert mit 2-fach-Verglasung: je nach Rahmenform von U_w 1,1 bis 1,2 W/m²K*
- *Wärmedämmwert mit 3-fach-Verglasung: je nach Rahmenform von U_w 0,79 bis 1,0 W/m²K*
- *in zwei Bautiefen erhältlich: 78 oder 88/95 mm*

FIN-Ligna
Kunststoff-Holz

FIN-Ligna
Aluminium-Holz

Fenstersystem FIN-Ligna.
Unser Fenstersystem FIN-Ligna gibt es innen immer mit Holz und auf der Außenseite wahlweise mit Aluminium oder Kunststoff. Im Kern sorgt ein Kunststoffprofil immer für optimale Wärmedämmwerte.

Vorteile:
- *Wärmedämmwert mit 2-fach-Verglasung: U_w 1,2 W/m²K*
- *Wärmedämmwert mit 3-fach-Verglasung: je nach Rahmenform von U_w 0,82 bis 0,84 W/m²K*
- *in zwei Bautiefen erhältlich: 84 oder 92 mm*

FIN-90
Kunststoff-Kunststoff

FIN-90
Aluminium-Kunststoff

Fenstersystem FIN-90.
Unser Fenstersystem FIN-90 gibt es außen wahlweise in Kunststoff oder Aluminium und auf der Innenseite immer in Kunststoff. Im Kern sorgen sieben Luftkammern für unsere besten Wärmedämmwerte.

Vorteile:
- *Wärmedämmwert mit 2-fach-Verglasung: je nach Rahmenform von U_w 0,99 bis 1,2 W/m²K*
- *Wärmedämmwert mit 3-fach-Verglasung: je nach Rahmenform von U_w 0,72 bis 0,83 W/m²K*
- *in zwei Bautiefen erhältlich: 90 oder 98 mm*

FIN-72
Kunststoff-Kunststoff

FIN-72
Aluminium-Kunststoff

Fenstersystem FIN-72.
Unser Fenstersystem FIN-72 gibt es außen wahlweise in Kunststoff oder Aluminium und auf der Innenseite immer in Kunststoff. Im Kern sorgt ein großes Kunststoffprofil mit einer Bautiefe von 72 mm für gute Wärmedämmwerte.

Vorteile:
- *Wärmedämmwert mit 2-fach-Verglasung: je nach Rahmenform von U_w 1,0 bis 1,3 W/m²K*
- *Wärmedämmwert mit 3-fach-Verglasung: je nach Rahmenform von U_w 0,80 bis 1,1 W/m²K*
- *in zwei Bautiefen erhältlich: 72 oder 80 mm*

Wärme/Kälte

Isolierglas-Produktion

Immer perfektes Glas – aus den modernsten Fabriken Europas.
Als einer der wenigen Hersteller betreibt Finstral eigene Isolierglas-Produktionen, an den italienischen Standorten Scurelle und Oppeano sowie im deutschen Gochsheim. Dort erfolgt der individuelle Zuschnitt der riesigen Normglasscheiben. Anschließend säumen wir die Glaskanten und setzen bis zu drei Scheiben für das fertige Isolierglas zusammen. Dabei achten wir auf Perfektion: Unsere vollautomatisierten Produktionslinien reduzieren Herstellungsfehler auf ein Minimum. Jedes fertige Isolierglas wird zudem mit einem Laserscanner auf Makellosigkeit überprüft. Auch unsere Abstandhalter sind die besten auf dem Markt – immer hochwertig wärmegedämmt, auf Gehrung geschnitten und eckverschweißt.

Immer gesäumte Kanten.
Bei Finstral bekommen die Glaskanten immer eine Sonderbehandlung: Sie werden mit einem Diamantschleifer gesäumt. Das reduziert das Risiko von Glasbrüchen während eines langen Fensterlebens.

Immer hochwertige Abstandhalter.
Wärmegedämmte Abstandhalter sparen rund 8 % der Heizenergie eines Hauses pro Jahr ein.* Finstral verwendet ausschließlich solche hochwertigen Kunststoff-Abstandhalter, bei denen die Ecken zudem nicht gebogen, sondern auf Gehrung geschnitten und perfekt verschweißt werden.

Immer kontrollierte Qualität.
Ein Laserscanner überprüft jedes einzelne Isolierglas auf Luftblasen, Einschlüsse, Kratzer oder Verunreinigungen – immer genauer, als es die Qualitätsnorm verlangt.

* laut Studie des Passivhaus Instituts Darmstadt, Juni 2017

Wärme/Kälte

Zweifach-/
Dreifach-
Isolierglas

Immer warm, wenn's draußen kalt ist.
Licht kommt rein, Kälte bleibt draußen. Das soll Isolierglas leisten, und das leistet Finstral-Isolierglas immer perfekt. Unser 2-fach-Isolierglas Plus-Valor und das 3-fach-Isolierglas Max-Valor erreichen in ihrer Kategorie Bestwerte bei Dämmung, Energiedurchlass und Lichttransmission. Bei Finstral bekommen Sie immer das beste Isolierglas am Markt.

Soviel Licht wie Zweifach-Glas:
Dreifach-Isolierglas Max-Valor

Vorteile:
- *unser bestes Isolierglas: Wärmedämmung fast doppelt so hoch wie bei Plus-Valor, dabei aber erstaunlich geringer Helligkeitsverlust gegenüber Zweifach-Isolierglas*
- *beste erreichbare Werte für Wärmedämmung U_g 0,6 W/m²K, für Gesamtenergiedurchlass g 0,60 und für die Lichttransmission LT 0,77*
- *Glaszwischenräume immer mit wärmedämmendem Argon gefüllt*
- *fast so farbneutral wie Weißglas*
- *immer hochwertige, wärmegedämmte und eckverschweißte Glasabstandhalter in elegantem Schwarz*
- *Reflexionsgrad von nur 14 %, dadurch vogelschutzsicherer*

Bei uns ist das Beste der Standard:
Zweifach-Isolierglas Plus-Valor

Vorteile:
- *bei uns Standard: die hochwertigsten Komponenten, die modernste Verarbeitung und sehr gute Wärmedämmwerte*
- *beste erreichbare Werte für Wärmedämmung U_g 1,1 W/m²K, für Gesamtenergiedurchlass g 0,65 und für die Lichttransmission LT 0,82*
- *Glaszwischenraum immer mit wärmedämmendem Argon gefüllt*
- *immer hochwertiger, wärmegedämmter und eckverschweißter Glasabstandhalter*
- *Abstandhalter auf Wunsch auch in Weiß oder Braun statt in Schwarz*

Lärm

Fenster zu – und Ruhe! So wünschen wir uns das. Deshalb sind schon die Standardfenster von Finstral richtig gut schallgedämmt. Weil die Dämmwerte umso besser sind, je formschlüssiger der Rahmen ist, verkleben wir grundsätzlich Rahmen und Glas, statt sie wie sonst üblich zu verklotzen. Außerdem verbinden wir die Dichtungen fest mit dem Profil und setzen die Verriegelungspunkte in möglichst geringen Abständen voneinander. Und für besonders anspruchsvolle Fälle bieten wir spezielle Lärmschutzgläser, die bis zu doppelt so viel Schall dämmen. Für flüsterleises Wohnen selbst an den lautesten Orten.

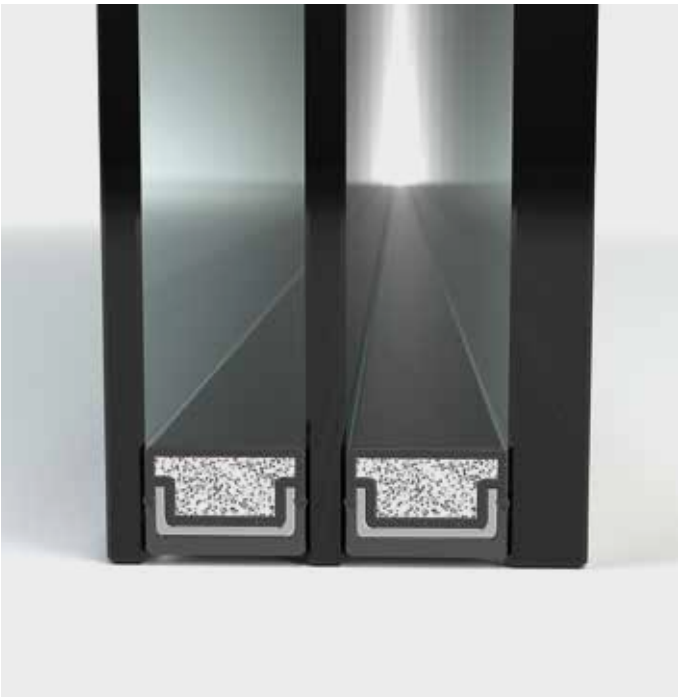

Asymmetrisch aufgebaute Gläser.
Schalldämmgläser werden bei uns asymmetrisch, d. h. mit unterschiedlich dicker Innen- und Außenscheibe aufgebaut. Der große Scheibenzwischenraum und der 3-fach-Glasaufbau verbessern die Lärmdämmung zusätzlich.

Anextrudierte Dichtungen.
Für beste Lärmdämmung sind die Dichtungen unserer Fenster nicht aufgesteckt, sondern immer fest mit dem Profil verbunden.

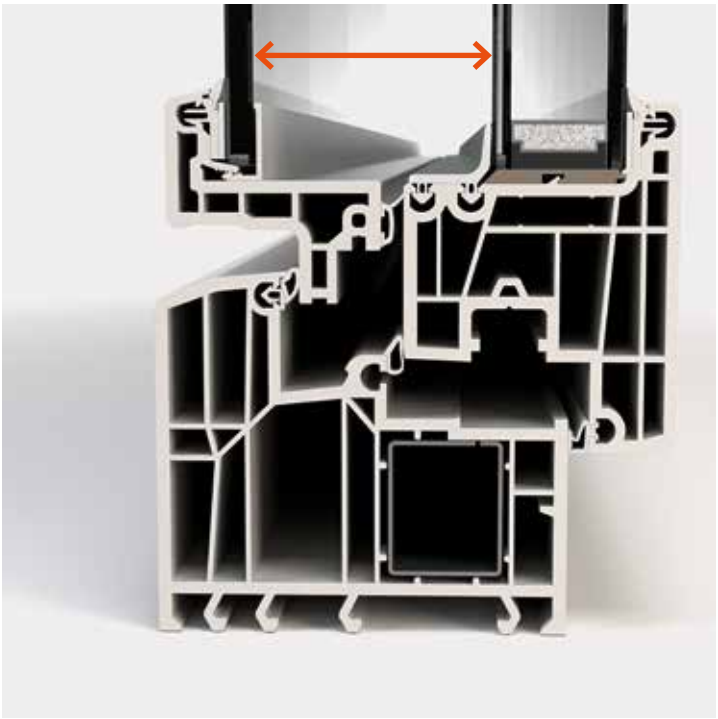

Verbundflügel Twin.
Wegen des großen, schalldämmenden Scheibenabstands sind Verbundflügel die ideale Lösung für maximalen Lärmschutz.

Lärm

Schalldämmung

Unser Standard ist leise.
Egal, für welches Finstral-Fenster Sie sich entscheiden: Der Lärmschutz ist bei uns immer schon eingebaut. Weil konsequent dichte Fenster nicht nur Wärme drinnen, sondern auch Lärm (und Kälte) draußen halten.

Vorteile:
- *Standard-Schalldämmung: 32 bis 36 dB*
- *bei uns immer verklebt: Rahmen und Glas*
- *immer anextrudierte, also fest mit dem Profil verbundene Falzdichtungen*
- *immer luftdicht verschweißte Rahmenecken*
- *immer umlaufende Verriegelungspunkte mit geringen Abständen*

Auf Wunsch noch leiser.
Für verbesserte Schalldämmung kombinieren Sie das Glas mit einer lärmdämmenden Multiprotect-Scheibe. Multiprotect ist zusätzlich einbruchhemmend und bietet UV-Schutz. Oder Sie wählen einen Twin-Verbundflügel mit Standardglas, der dank des großen Abstands zwischen den Scheiben Schall reduziert.

Vorteile:
- *verbesserte Schalldämmung: 37 bis 42 dB*
- *Schalldämmgläser immer asymmetrisch aufgebaut, also unterschiedliche Glasdicke innen und außen*
- *zusätzlich lärmdämmend: der große Scheibenzwischenraum und 3-fach-Glasaufbau*

Bei Bedarf auch flüsterleise.
Um auch an der lautesten Straße in Ruhe schlafen zu können, empfehlen wir, die äußere und innere Scheibe in Multiprotect-Ausführung zu wählen – auch beim Verbundflügel Twin. So wird bis 47 Dezibel Schall gedämmt.

Vorteile:
- *beste Schalldämmung: 43 bis 47 dB*
- *Schalldämmgläser immer asymmetrisch aufgebaut, also unterschiedliche Glasdicke innen und außen*
- *zusätzlich lärmdämmend: der große Scheibenzwischenraum und 3-fach-Glasaufbau*
- *beste Schalldämmwerte mit Verbundflügelausführung*

Dichtheit

Wind, Regen, Lärm, Einbrecher. Ein gutes Fenster soll Vieles draußen halten. Dazu muss es in erster Linie: dicht sein. Bei uns Standard: eine Reihe von Ausstattungsmerkmalen, die dafür sorgen, dass unsere Fenster immer verlässlich dicht sind und es auch lange bleiben.

Dichtheit

Eckver-
schweißung

Immer mit verschweißten Ecken.
Was bei Kunststoff-Fenstern Standard ist, bietet Finstral auch bei allen anderen Rahmenmaterialien: luft- und wasserdicht verschweißte Ecken und einen Kunststoff-Rahmen im Kern. Das hat kein anderes Aluminium- oder Holz-Aluminiumfenster.

Vorteile:
- *nur bei uns: fest verschweißte Ecken bei allen Fenstertypen*
- *immer aus eigener Herstellung*

Dichtheit

Mitteldichtung

Immer mit Mitteldichtung.
Dichtheit ist bei uns Standard: dank einer immer anextrudierten, vor Sonneneinstrahlung und Witterung geschützten Dichtung am Mitteldichtungssteg. Sie schützt die Fensterbeschläge vor Feuchtigkeit und Schmutz, sorgt für besseren Regenwasserabfluss – und ist auch noch leicht zu reinigen. Zusammen mit den (ebenfalls anextrudierten) Flügelanschlag- und Flügelglasdichtungen aus thermoplastischem Material sorgt die Mitteldichtung immer für richtig dichte Fenster.

Vorteile:
- *bei uns hat jedes Fenster eine schützende Mitteldichtung*
- *alterungs- und witterungsbeständig, langes Erhalten der Elastizität, weil vor Sonneneinstrahlung geschützt*
- *hohe Luft- und Schlagregendichtheit*
- *schützt Beschlagsteile vor Feuchtigkeit und Staub*
- *Mitteldichtungssteg zusätzlich einbruchhemmend: verriegelnder Beschlag von außen schwerer erreichbar*

Ihr perfektes Fenster: Immer perfekt eingebaut.

Was nützt das beste Fenster, wenn die Montage unsauber ist? Damit Feuchtigkeit, Lärm und Kälte wirklich draußen bleiben, müssen Bauanschlüsse von Finstral strenge Qualitätstests bestehen, die wir vom Institut für Fenstertechnik Rosenheim (ift) prüfen und zertifizieren lassen. So können wir Ihnen eine immer effiziente Montage und eine sichere Abdichtung garantieren.

Immer
passender
Bauanschluss.

Montageart
Abdichtung

Montageart

Schnell, sauber, ohne Lärm – und vor allem frei von Mängeln. So soll sie sein, die perfekte Montage. Um Ihre neuen Fenster während der Bauphase vor Verschmutzung, Beschädigung, Baufeuchte und Glasbruch zu schützen, haben wir unsere Bauanschlüsse optimiert – und empfehlen bei Neu- oder Umbau einen Einbau mit Montagezarge, bei Sanierung mit Überschub- oder Einschubmontage.

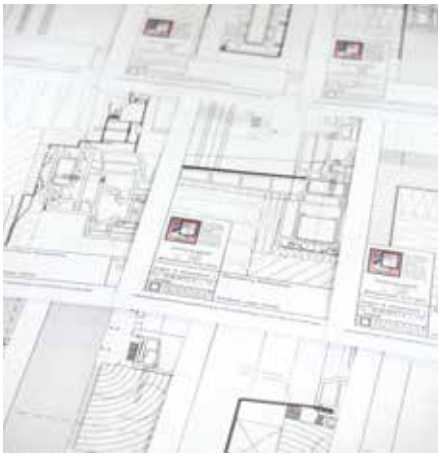

Für jede Montageart gibt es bei Finstral eine Detailzeichnung mit genauen Vorgaben zu Montageablauf und -materialien.

Natürlich bauen wir Ihre Finstral-Fenster auf Wunsch auch auf herkömmliche Art und Weise direkt ins Mauerwerk ein.

Montageart

Montagezarge
FIN-Fix

Immer wärmegedämmt. Immer die beste Montageart für den Neu- und Umbau.
Was ist eine Montagezarge und wie funktioniert sie? Die Finstral-Montagezarge ist ein wärmedämmender Kunststoffrahmen aus recyceltem PVC, der in der nassen Bauphase im Rohbau ins Mauerwerk eingeputzt wird. Erst nach Abschluss der groben Bauarbeiten setzen wir in der trockenen Bauphase das eigentliche Fensterelement ein. Warum? Weil es so vor Beschädigungen während der Bauphase geschützt ist. Und das ganz ohne Bauverzug: Die FIN-Fix-Montagezarge wird kurzzeitig geliefert und montiert.

Empfehlung

↑ Das unabhängige Institut für Fenstertechnik Rosenheim, Europas führende Montage-Experten, empfiehlt Montagezargen als die beste Methode für den Einbau von Fenstern.

So geht der Einbau mit Montagezarge.
In nur drei Schritten zum perfekt eingebauten Fenster.

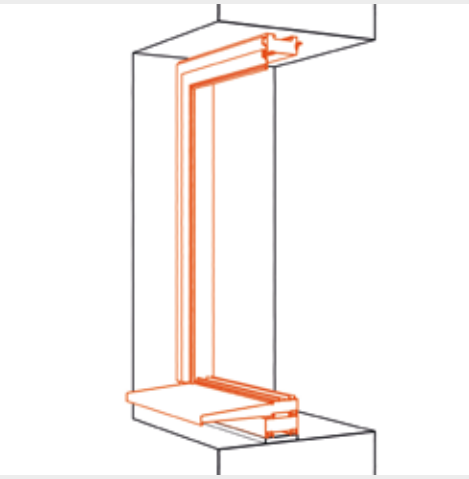

1. Montagezarge ins Mauerwerk einbauen.
Statt des fertigen Fensters wird zunächst nur die FIN-Fix-Montagezarge in den Rohbau eingesetzt. Gegenüber Fenstern haben unsere FIN-Fix-Montagezargen eine deutlich kürzere Lieferzeit: Bereits zwei bis drei Wochen nach Aufmaß ist die Zarge verfügbar.

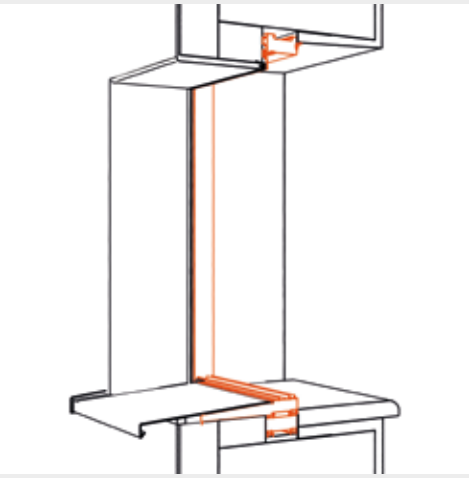

2. Rohbau mit Montagezarge verputzen.
Dämmen und verputzen sind grobe Arbeiten, bei denen es staubt und schmutzt. Bereits eingebaute Fenster müssen in dieser Bauphase aufwändig vor Beschädigungen geschützt werden. Mit der FIN-Fix-Montagezarge kann an Ihren neuen Fenstern hingegen nichts kaputt gehen, denn sie werden erst später eingesetzt.

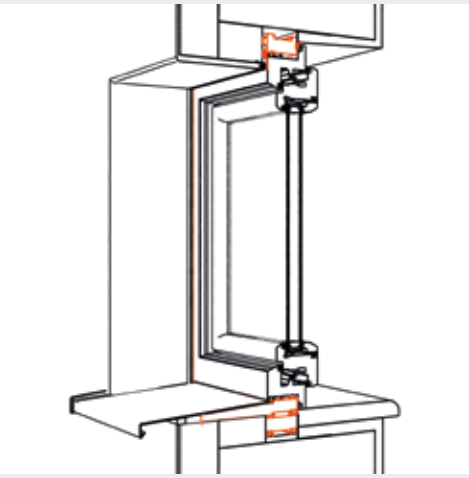

3. Das Fenster in die Montagezarge einsetzen.
Sind die dreckigen Bauarbeiten beendet, wird das Fenster einfach in die Montagezarge eingesetzt. Sollte das Fenster einmal ausgetauscht werden, kann es dank der Montagezarge auch Jahrzehnte später noch ohne Maurerarbeiten demontiert werden.

Vorteile:
- *standardisiert und unabhängig vom gewünschten Finstral-Fenstersystem*
- *wird von uns komplett geliefert und verbaut, ohne zusätzliche Gewerke*
- *wärmedämmend, weil aus hochisolierendem recyceltem Kunststoff und mit anextrudierten Dichtungen*
- *Wärmedämmung dank isolierter Fensterbank, gedämmtem Estrich-Anschluss bis zum Rohfußboden oder optional Führungsschienen von Beschattungen*
- *in der Ausführung FIN-Fix Bloc vereinfacht die Montagezarge auch den Einbau von Beschattungen*
- *schmutzfreier und einfacher Fensteraustausch ohne Eingriffe in den Baukörper*

Montageart

Überschub-
montage

Fensteraustausch in nur zwei Stunden.
Fast zu schön, um wahr zu sein: ein Fensteraustausch, ganz ohne Mauerarbeiten. Bei der Überschubmontage müssen die alten Holz-Fensterrahmen nicht entfernt werden. Sie werden nur zurückgeschnitten und mit einem neuen Rahmen und neuen Anschlussprofilen verblendet.

So geht der Einbau mit Überschubmontage.
In nur drei Schritten zum perfekt eingebauten Fenster.

1. Blendrahmen zurückschneiden.
Der bestehende Blendrahmen wird zunächst von Flügeln und Beschlägen befreit und dann zurückgeschnitten. Das erledigt der Fenstermonteur ohne Eingriffe in den Baukörper – darum fallen für den Fensteraustausch keine Maurer- oder Malerarbeiten an.

2. Fensterrahmen verblenden.
Ein neuer Fensterrahmen wird übergeschoben und mit Anschlussprofilen außen verblendet. Dadurch wird der bestehende Blendrahmen so aufgewertet, dass seine Isolationswerte dem aktuellen Stand der Technik entsprechen.

3. Flügel einhängen.
Der neue Fensterflügel wird in den übergeschobenen Blendrahmen eingehängt. In etwa zwei Stunden ist der Fensteraustausch damit abgeschlossen.

Vorteile:
– schmutzfreier und einfacher Fensteraustausch ohne Eingriffe in den Baukörper
– alte Fensterrahmen bleiben erhalten und werden nur zurückgeschnitten
– Fensteraustausch in zwei Stunden
– alles aus einer Hand: Montageplanung und -durchführung durch Finstral
– Pionier der Überschubmontage: Finstral arbeitet seit 1978 mit der Überschubmontage

Montageart

Einschub-
montage

Hochwertige Fenster-Sanierung in 30 Minuten.
Die Einschubmontage vereinfacht den Austausch von Kunststoff- oder Aluminium-Fenstern in Bauten der 1970er, 80er und 90er Jahre: ohne Lärm, ohne Schmutz, ohne Gerüst und ohne Auszug der Mieter – dafür mit ift-geprüftem Bauanschluss und uneingeschränkten Gestaltungsmöglichkeiten der neuen Fenster: Die Nova-line-Flügel mit und ohne Jalousette zwischen den Scheiben eignen sich für den Einbau mit der Einschubmontage.

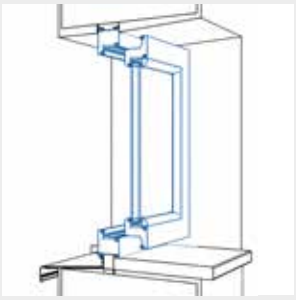

1. Bauanschluss bleibt erhalten.
Für die Sanierung werden nur der Flügelrahmen und die Beschläge entfernt. Der Blendrahmen aus Kunststoff oder Aluminium bleibt, wie er ist: er wird weder herausgerissen noch zurückgeschnitten, nur fachgerecht gereinigt. So bleibt der funktionierende Bauanschluss erhalten und muss nicht wiederhergestellt werden. Wärmedämmverbundsysteme oder Fassadenvorsatzschalen müssen für die Einschubmontage nicht demontiert werden.

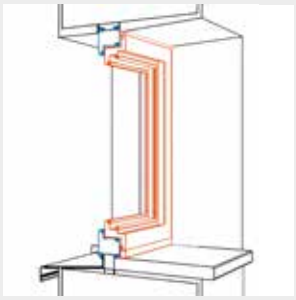

2. Bestehender Blendrahmen wird durch Einschub aufgewertet.
Ganz ohne Maurerarbeiten wird der bestehende Blendrahmen durch ein von der Innenseite eingeschobenes Profil aufgedoppelt. Die Montage wird von innen durchgeführt und dauert für jedes Fenster nur rund 30 Minuten. Es wird lediglich geschraubt und geklebt. Der Aufwand zur Einrichtung der Baustelle ist minimal: Es ist kein Gerüst, kein Abdecken des Mobiliars und kein Auszug der Mieter notwendig. So kann die Einschubmontage im laufenden Betrieb eines Gebäudes erfolgen.

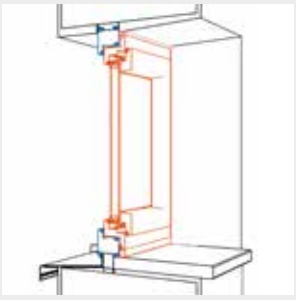

3. Von innen neue Fenster – von außen bleibt der Charakter erhalten.
Die Aufdoppelung des Blendrahmens ersetzt den Rahmen des alten Flügels. Die neu eingesetzten Nova-line-Flügel sind rahmenlos. So bleibt der Look von außen vor und nach der Sanierung identisch. Innen überdeckt das neue Fenster den alten Blendrahmen komplett und kann in jedem gewünschten Material ausgeführt werden: Kunststoff, Aluminium, Holz oder ForRes.

neues Einschubfenster
Bestandsfenster

Vorteile:

- *ideale Lösung zur Sanierung von Kunststoff- und Aluminium-Fenstern der 1970er, 80er und 90er Jahre*
- *schnell: Fensteraustausch in nur 30 Minuten pro Fenster*
- *sauber und leise: keine Baustelle und kaum Lärmbelästigung, da lediglich gebohrt wird*
- *ressourcenschonend: Bauanschluss und alter Blendrahmen bleiben erhalten*
- *schön: gleichbleibende Außenansicht und neue Optik auf der Wohnseite*
- *unkompliziert: nur ein Gewerk, Austausch im laufenden Betrieb*
- *perfekt planbar: wenig Koordinationsaufwand, wenig Unvorhergesehenes, gut kalkulierbare Kosten*

Abdichtung

Wir wissen: Der Einbau ist genauso wichtig wie das energieeffiziente Fenster selbst. Deshalb dichten wir unsere Fenster fachgerecht ab. Und richten uns nicht nach irgendwelchen Standards, sondern entwickeln einfach unsere eigenen. Wie gut diese sind, beweisen wir, zusammen mit dem Institut für Fenstertechnik Rosenheim, regelmäßig bei Audits.

Abdichtung

Montage-
standards

Wir überlassen nichts dem Zufall.
Deswegen bauen wir nicht nur erstklassige Fenster, sondern tun auch alles für eine erstklassige Montage. Architekten erhalten Zugriff auf unsere Bibliothek von fast 700 Bauanschlusszeichnungen – von denen über 300 vom Institut für Fenstertechnik Rosenheim (ift) geprüft wurden. Fehlende Bauanschlüsse erstellen wir auf Anfrage gerne selbst. Außerdem sorgen wir dafür, dass auch unsere Finstral-Partner immer Finstral-Qualität liefern. So nimmt jeder Partner regelmäßig an verpflichtenden Montageschulungen teil, und immer mehr von ihnen lassen ihre Montagequalität auch durch das ift Rosenheim zertifizieren und in jährlichen Audits überprüfen.

Blick in einen der Finstral-Montageschulungsräume. →

Abdichtung

Montagematerial

Professionell montiert: mit Abdichtungsfolien und Kompribändern.
Damit unsere Fenster immer dicht im Mauerwerk sitzen, verwenden wir hochgradig alterungs- und witterungsbeständige Kompribänder und qualitativ erstklassige Abdichtungsfolien. Sie garantieren die RAL-konforme Abdichtung Ihres Fensters.

Vorteile:
– chemiefreie Abdichtung
– alterungs- und witterungsbeständig
– RAL-konforme Abdichtungsfolien

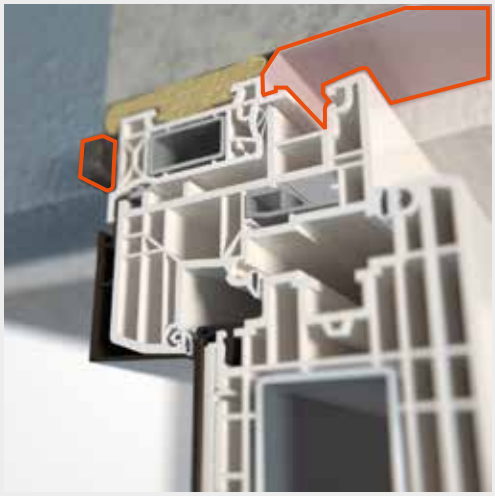

↑ Halten die Konstruktion trocken und schützen das Mauerwerk vor Schäden: Kompribänder und Abdichtungsfolien.

Innen
Bestimmen Sie Gestaltung und Bedienung Ihres Fensters.

Innen – die Gestaltung der Raumwirkung.
Echtholz, Aluminium, geprägter Kunststoff – oder unsere innovativen, nachhaltigen ForRes-Profile? Fichte Weiß lasiert oder Ganzglas-Look? Klassische oder extra-schmale Rahmenform? Mit Fensterbank? Und welche Griffe? Jeder, der wohnt, kennt die ästhetische Wirkung von Fenstern: Farbe, Material und Oberflächenstruktur prägen die Raumatmosphäre und sollten unbedingt zum individuellen Einrichtungsstil passen. Deshalb bieten wir Ihnen selbstverständlich auch für die Innenseite Ihrer Fenster die maximale Gestaltungsfreiheit. Ebenso wichtig ist die Bedienung der Fenster, die immer intuitiv, reibungslos, zuverlässig und natürlich ablaufen soll. All das trägt entscheidend zum Wohn-Wohlgefühl im Alltag bei. Auch hier gilt selbstverständlich unser Anspruch, Ästhetik und Funktion ohne Abstriche miteinander zu verbinden.

Innen

Immer
individuelle
Gestaltung.

Material
Farbe/Oberfläche
Rahmenform
Griffe/Bänder
Zubehör

Immer
intuitive
Bedienung.

Öffnungsarten
Bedienkomfort
Bediensicherheit
Lüften

Ihr perfektes Fenster: Komponieren Sie selbst!

Der tägliche Blick von drinnen nach draußen ist immer auch ein Blick auf und durch das Fenster. Wir finden: Sie sollten diese Aussicht genau so gestalten können, wie es Ihrer Einrichtung, Ihren Bedürfnissen und Vorlieben entspricht. Bei Finstral komponieren Sie die Innenseite Ihres Fensters aus einer Vielzahl von Materialien, Formen und Oberflächen. Immer passend, immer perfekt!

Immer
individuelle
Gestaltung.

Material
Farbe/Oberfläche
Rahmenform
Griffe/Bänder
Zubehör

Material

Wir möchten, dass Sie sich immer auf die besondere Finstral-Qualität verlassen können. Wie wir das schaffen? Ganz einfach: Wir machen möglichst viel selbst. Nur so haben wir die Freiheit, die höchsten Standards kompromisslos umzusetzen – auch bei den Materialien, die wir auf der Wohnseite verwenden. Vom Kunststoff über Aluminium und Holz bis hin zum neuen, nachhaltigen Werkstoff ForRes: Auf dem Weg zum perfekten Fenster kümmern wir uns um jeden entscheidenden Fertigungsschritt – bei Finstral bekommen Sie immer alles aus einer Hand.

Alle Aluminiumprofile werden nach unseren Zeichnungen exklusiv für Finstral hergestellt – und in unseren Werken zugeschnitten und eingepasst.

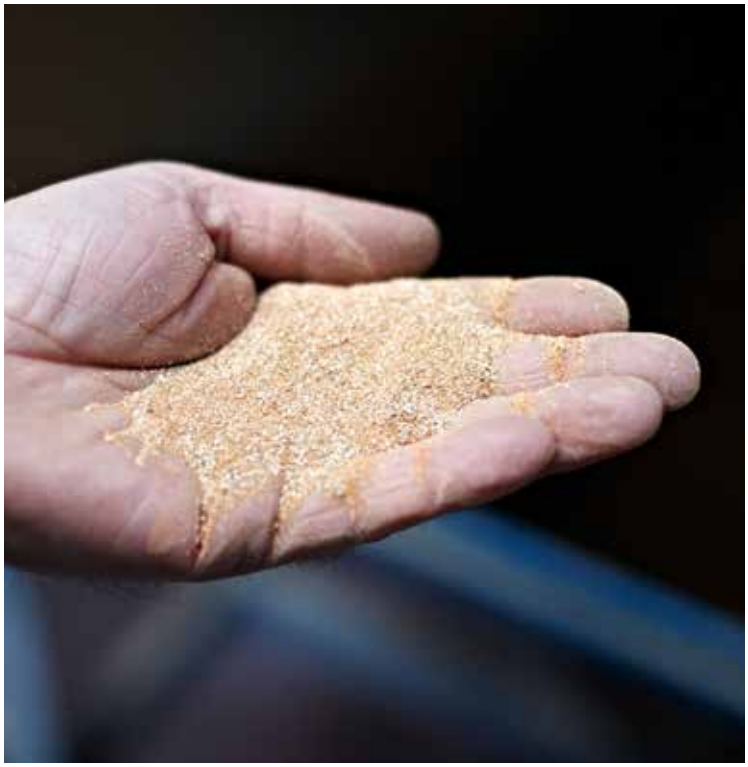

Seit fast 50 Jahren stellt Finstral Kunststoff-Profile selbst her – aus PVC-Granulat, nach einer speziellen Rezeptur.

Finstral denkt und entwickelt immer weiter: Wir sind der erste Fensterhersteller, der aus PVC-Reststoffen und Reisschalen ein nachhaltiges, hochwertiges Rahmenmaterial fertigt – ForRes.

Das Holz für unsere Verblendungen stammt aus nachhaltiger Forstwirtschaft. Wir wählen es nicht nur sorgfältig aus, sondern verarbeiten es auch selbst.

Vier Materialien – für jedes Bedürfnis und jeden Stil.
Wie möchten Sie sich einrichten, in welcher Umgebung fühlen Sie sich wohl? Darauf hat das Material des Fensterrahmens und -flügels entscheidenden Einfluss, denn es prägt die Atmosphäre des Raums. Finstral bietet vier Optionen – jede hat ihren eigenen Charakter. Alle überzeugen durch höchste Qualität.

Kunststoff: schön & hochwertig.
Kein anderer Fensterhersteller verfügt über mehr Erfahrung und Kompetenz in der Kunststoff-Oberflächen-Veredelung. Das sieht und spürt man – gerade auf der Innenseite.

Vorteile:
- *besonders einfach zu reinigen*
- *langlebig, robust, immer farbecht – und kostengünstig*
- *gesundheitlich unbedenklich: beste Klasse im Emissionsverhalten*
- *umweltfreundlich: immer bleifrei und recyclingfähig*

Aluminium: edel & vielseitig.
Auch im Wohnumfeld setzt die schimmernde Eleganz des Aluminiums einzigartige Akzente – bei Finstral in besonders großer Farbvielfalt.

Vorteile:
- *230 Farbvarianten, glatt oder strukturiert*
- *schmutzabweisend, einfach zu reinigen, langlebig*
- *umweltfreundlich: immer recyclingfähig*

Weichholz oder Hartholz: natürlich & wohnlich.
Für wirklich wohnliche Atmosphäre muss es echtes Holz sein! Weil das Material auf der Innenseite keine funktionalen Nachteile hat, bietet Finstral Hart- und Weichholz.

Vorteile:
- *natürliche Ästhetik, auch in verschiedenen Lackierungen erhältlich*
- *umweltfreundlich: Holz aus nachhaltiger Forstwirtschaft*

ForRes: nachhaltig & innovativ.
Kann man aus Kunststoff-Resten und Reisschalen ein beeindruckend hochwertiges Fenstermaterial entwickeln? Finstral schafft es: mit ForRes.

Vorteile:
- *neue, gleichzeitig sehr wohnliche Ästhetik und Haptik*
- *langlebig, robust, einfach zu reinigen*
- *umweltfreundlich: ressourcenschonend hergestellt, und immer recyclingfähig*

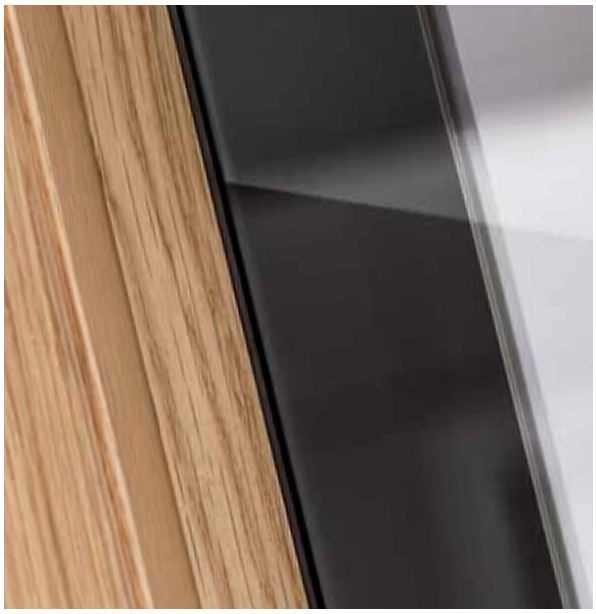

Farbe und Oberfläche

Von innen betrachtet gehört das Fenster zur Einrichtung. Deshalb muss es zum Stil Ihrer Wohnräume passen. Satiniert oder geprägt, warme Holz-Optik oder modernes Grau – Sie entscheiden, wie Ihr Fenster aussieht und ob es mit der Einrichtung harmonieren oder gezielt Akzente setzen soll. Welche Farben und Oberflächen Sie wählen, hängt ganz von Ihren Bedürfnissen und Ihrem Geschmack ab. Eines haben übrigens alle Finstral-Oberflächen gemeinsam: Ihre Verarbeitung ist immer hochwertig.

Genießen Sie den Ausblick, wir sorgen für den perfekten Rahmen. Mit einer maximalen Vielfalt an Farben und Oberflächen.

↓ *Satinierte Oberfläche in stark vergrößerter Ansicht.*

Kunststoff

geprägt und satiniert

↑ *Geprägte Oberfläche in stark vergrößerter Ansicht.*

Praktisch und schön.
Geprägt oder satiniert? Diese beiden Oberflächen sind das Erkennungszeichen von Finstral. Statt sie per Folie aufzukleben, prägen wir bis heute als einziger Hersteller Texturen direkt ins Material. Das sieht authentisch aus und macht die Oberfläche kratz- und schmutzresistenter.

Stilvoll mit der Optik von lackiertem Holz: geprägte Oberflächen.

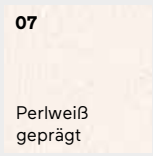

Puristisch-moderner Look, angenehme Haptik: satinierte Oberflächen.

Vorteile:
– geprägt oder satiniert: in je drei ästhetisch ansprechenden Farbtönen
– keine produktionsbedingten Ziehspuren, in denen sich Mikrostaub absetzen kann
– weniger Mikroporen als klassisch glatte Kunststofffensterprofile: dadurch schmutzresistent und leicht zu reinigen
– komplett durchgefärbt: auch bei geöffnetem Fenster hochwertige Optik
– Blendrahmen und Flügelrahmen auch in unterschiedlichen Farben wählbar

Kunststoff

ohne Prägung

↑ *Glatte Oberfläche in stark vergrößerter Ansicht.*

Klassisch.
Rahmen mit glatter Oberfläche haben die klassische Kunststofffenster-Optik. Jedoch können auch wir bei der Herstellung produktionsbedingte Ziehspuren an der Profiloberfläche nicht vermeiden. Da die Ziehspuren ein Schmutzfänger für Mikrostaub sind, empfehlen wir die Ausführung mit Prägung.

Vorteil:
– in Weiß erhältlich

Kunststoff

Holzdekor
mit Prägung

Optisch natürlich.
Eiche, Castagno oder Nuss: Ein Kunststoff-Fenster mit Holzdekor unterscheidet sich optisch kaum vom Echtholz-Fenster, ist aber unempfindlicher und leichter zu reinigen.

Vorteile:
- *drei authentisch wirkende Holz-Prägungen*
- *bei uns immer klebstofffrei aufgeschweißt und damit dauerhaft mit dem Profil verbunden*
- *immer mit hochwertig geprägter Oberfläche*
- *Blendrahmen und Flügelrahmen auch in unterschiedlichen Farben wählbar*

Täuschend echt:
Unser Castagno-Dekor verleiht Ihrem Zuhause Wärme und Behaglichkeit. Die typische Holzoptik entsteht durch eine auf der Unterseite bedruckte, hoch farbbeständige Acrylatfolie – und die Holzprägung der Oberfläche. Zusätzlich wird der Rahmen im passenden Braunton komplett durchgefärbt. So sieht das Fenster auch im geöffneten Zustand schön aus.

Glatt, mit Feinstruktur oder mit natürlich anmutendem Holzdekor: Aluminium ist nicht nur hochwertig und edel - es bietet Ihnen auch die größte Auswahl an Stilen und Farben.

Flächenbündiges FIN-Project-Fenster in Aluminium-Aluminium, Effektfarbe Sablé 583. →

Aluminium

Vollton

↓ Immer vielfältig: Aluminium Vollton ist in 200 Farben erhältlich, sowohl für glatte als auch für feinstrukturierte Oberflächen – davon 185 in RAL-Tönen.

Immer individuelle Gestaltung.
Weiß oder doch eher knallrot? Das bestimmen Sie. Mit 200 Farben für unsere modernen, glatten oder feinstrukturierten Aluminium-Oberflächen bieten wir eine besonders große Vielfalt. Und natürlich auch die zu Ihrem Zuhause perfekt passende Farbe.

Eine kleine Auswahl der verfügbaren Farbtöne:

M115	M716	M742	M905
Hell-Elfenbein	Anthrazitgrau	Verkehrsgrau	Tiefschwarz

Vorteile:
- *Farbvielfalt*
- *hochwertige Pulverbeschichtung, die auch Ecken und Kanten perfekt abdeckt*
- *schmutzabweisend und einfach zu reinigen*
- *Blendrahmen und Flügelrahmen auch in unterschiedlichen Materialien oder Farben wählbar*

Aluminium

Effektfarben

Lebendig und voller Effekte.
Eine ästhetisch lebhafte Wirkung mit changierenden Reflexen? Ob Sablé-Töne mit leicht körniger Struktur oder Metallic-Effekt: Unsere Effektfarben verleihen Ihren Fenstern eine besonders ansprechende Oberfläche. Weil sich das Licht auf vielfältige und immer wieder überraschende Weise bricht.

Eine Auswahl der verfügbaren Farbtöne:

203 Classic	303 Classic	304 Classic	805 Classic	583 Sablé	658 Sablé	893 Sablé
894 Sablé	358 Gris	897 Chiné	2525 Mars	DB703 Anthrazit Metallic Seidenmatt	LC31 Leichtbronze	LC32 Hellbronze
LC33 Mittelbronze	LC34 Dunkel-bronze	L56 ähnlich EV1	M906 Weiß-aluminium			

Vorteile:
- *maximal große Farbauswahl mit sieben Sablé-, sechs Metallic-Farben und vier melierten Classic-Tönen*
- *hochwertige Pulverbeschichtung, die auch Ecken und Kanten perfekt abdeckt*
- *schmutzabweisend und einfach zu reinigen*
- *Blendrahmen und Flügelrahmen auch in unterschiedlichen Materialien oder Farben wählbar*

← Finstral-Fenster machen auch in Holzdekor immer eine gute Figur.

Aluminium

Holzdekor

Naturgetreu.
Vereinen das Aussehen von Echtholz mit der Langlebigkeit von Aluminium: Fenster mit Holzdekor sind robust und verleihen Ihren Wohnräumen eine warme, natürliche Atmosphäre.

L13 Castagno beschichtet	L14 Mahagoni beschichtet	L16 Douglas beschichtet	L19 Eiche beschichtet	LX01 Eiche Natur beschichtet	L18 Eiche rustikal beschichtet	L55 Nuss beschichtet

Vorteile:
- *von hell bis dunkel: in sieben natürlich wirkenden Holzdekoren erhältlich*
- *schmutzabweisend und einfach zu reinigen*
- *Beschichtungen werden dauerhaft eingebrannt*
- *mit hochwertiger Pulverbeschichtung, die Ecken und Kanten perfekt abdeckt*
- *Blendrahmen und Flügelrahmen auch in unterschiedlichen Materialien oder Farben wählbar*

Authentisch und wohnlich.
Sie wünschen sich Holzemotionen für innen? Dann wählen Sie doch unser nachhaltig erzeugtes Fichtenholz in einer von sechs klassischen Tönungen. Denn anders als auf der Außenseite des Fensters kann Vollholz innen, wo es geschützt vor der Witterung ist, seine einzigartige ästhetische Qualität lange ausspielen.

1X01 Fichte Natur	**1X03** Fichte Weiß glatt	**1X08** Fichte Perlweiß glatt
1X05 Fichte gebleicht	**1X06** Fichte Beigegrau	**1X07** Fichte Braun

Echtholz

Weichholz

Vorteile:
- *maximale Vielfalt: Auswahl aus sechs verschiedenen Farben*
- *immer aus der Finstral-eigenen Holzverarbeitung*
- *gesundheitlich unbedenkliche, wasserlösliche Lacke*
- *Eckverbindung immer stumpf*
- *Blendrahmen und Flügelrahmen auch in unterschiedlichen Materialien oder Farben wählbar*

← Flächenbündiger Holzrahmen, innen in der Farbe Fichte Weiß glatt.

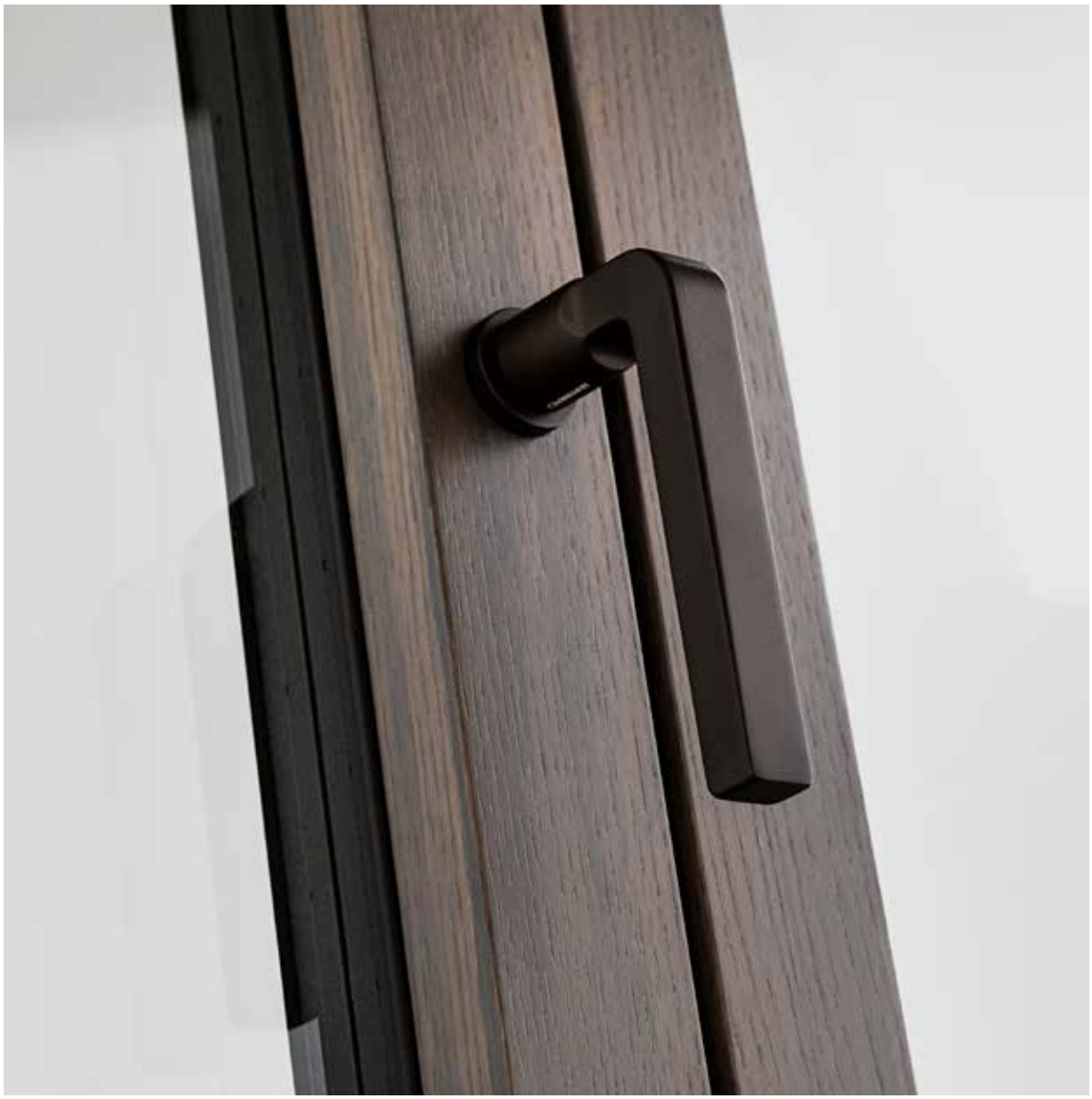

← Holzrahmen, innen in der Farbe Dunkelbraun.

Echtholz

Hartholz

Modern und wertig.
Hartholz ist qualitativ hochwertig und besonders langlebig. Außerdem verleiht das natürliche Fensterbaumaterial jedem Raum eine wohnliche Atmosphäre. Wählen Sie aus Eiche natur und sieben modernen Farben und Lackierungen.

2X01 Eiche Natur	**3X02** Lichtgrau	**3X03** Sandgrau	**3X04** Quarzgrau	**3X05** Carbongrau	**3X06** Dunkelbraun
3X07 Weiß offenporig	**3X08** Perlweiß offenporig				

Vorteile:
- *Auswahl aus acht verschiedenen Farben und Lackierungen*
- *immer aus der Finstral-eigenen Holzverarbeitung*
- *gesundheitlich unbedenkliche, wasserlösliche Lacke*
- *Blendrahmen und Flügelrahmen auch in unterschiedlichen Materialien oder Farben wählbar*

ForRes

Haptisch angenehm und maximal nachhaltig.
Sieht gut aus, fühlt sich gut an und ist gut zur Umwelt. Das innovative Material ForRes stellt Finstral aus wiederverwertetem Kunststoff und Reisschalen her. Die feinen, offenporigen Strukturen geben ihm einen einzigartigen Look und eine angenehme Haptik. Es lässt sich präzise verarbeiten, ist widerstandsfähig und hoch isolierend.

90	91	92	93	94	95
Grauweiß	Kieselgrau	Platingrau	Orangebraun	Olivbraun	Terrabraun

Vorteile:
- *erhältlich in sechs immer durchgefärbten Farbtönen*
- *sauberes Design, moderne Linien*
- *offenporiges Material mit einzigartiger Optik und Haptik*
- *äußerst nachhaltig, da aus Kunststoffverschnitt und Reisschalen, und voll recyclingfähig*
- *immer langlebig und pflegeleicht*
- *Blendrahmen und Flügelrahmen auch in unterschiedlichen Materialien oder Farben wählbar*

Einzigartig im Look, ressourcenschonend und wiederverwertbar: unsere Materialinnovation ForRes.

Das Fenstermaterial von morgen – unser ForRes.
Seit fast 50 Jahren gehört Finstral zu den Innovationstreibern der europäischen Fensterbranche. Für das neue Material ForRes nutzen wir unsere langjährige Erfahrung mit dem Werkstoff Kunststoff und verbinden für die Herstellung Verarbeitungsrückstände aus Kunststoff und Reisschalen, ein landwirtschaftliches Nebenprodukt. Daraus entsteht ein hochwertiger Werkstoff, der präzise verarbeitet werden kann und hoch isolierend ist – und dabei auch noch gut aussieht.

← ↑
ForRes verleiht Fenstern einen einzigartigen Look.

Rahmenform

Die Ästhetik eines Fensters wird entscheidend von der Rahmenform geprägt. Welche verschiedenen Rahmenform-Varianten Finstral anbietet, stellen wir mit dem Blick auf die Außenseite vor (Seite 27). Auf der Innenseite haben Sie zusätzlich weitere Gestaltungsoptionen. Vor allem, was den optischen Eindruck des Zusammenspiels aus Glas, beweglichem Flügelrahmen und festem Blendrahmen betrifft.

Rahmenform

Blendrahmen-design

Modern oder charakteristisch: Wählen Sie das passende Design des Blendrahmens!
Fenster bestehen aus einem feststehenden Blendrahmen und einem beweglichen Flügelrahmen. Sie können die Flächen von Blend- und Flügelrahmen versetzt oder bündig ausführen - je nachdem, welchen gestalterischen Akzent Sie setzen wollen.

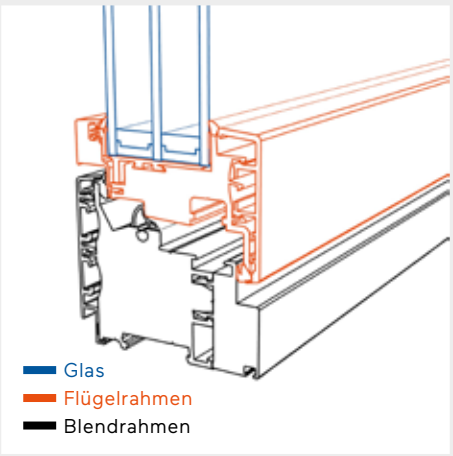

Flächenbündig.
Wenn der Blendrahmen so weit vorgezogen ist, dass er mit dem Flügelrahmen bündig abschließt, ergibt sich der optische Eindruck einer einzigen großen Fläche. Das wirkt besonders modern.

Flächenversetzt.
Die Flächen von Blend- und Flügelrahmen sind nicht bündig, sondern leicht zueinander versetzt. Das heißt, im Vergleich zum Blendrahmen springt der Flügelrahmen ein wenig vor – typisch für einen charakteristischen, klassischen Fenster-Look.

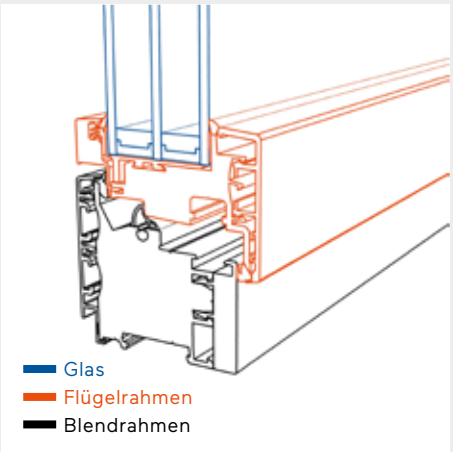

Rahmenform

Flügelrahmen-design

Reduziert, traditionell oder geradlinig: Wählen Sie das passende Design des Flügelrahmens!
Der Flügelrahmen ist der bewegliche Teil des Fensterrahmens: Er bringt das Glas in Form – und auch diese Verbindung zwischen Rahmen und Scheibe können Sie im Detail gestalten. Zur Auswahl stehen drei Varianten.

Reduziert – ohne Glasleiste.
Der Flügelrahmen kommt ohne zusätzliche aufgesetzte Leiste aus: Dieser direkte Übergang zum eingesetzten Glas wirkt modern reduziert.

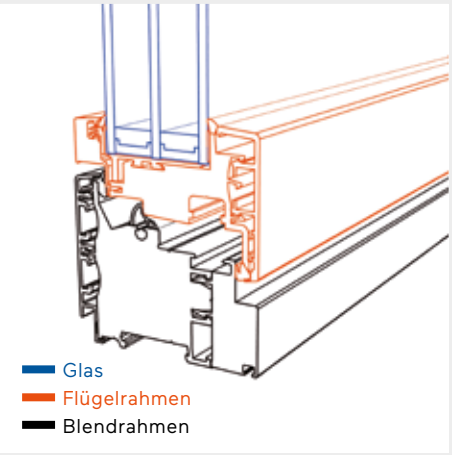

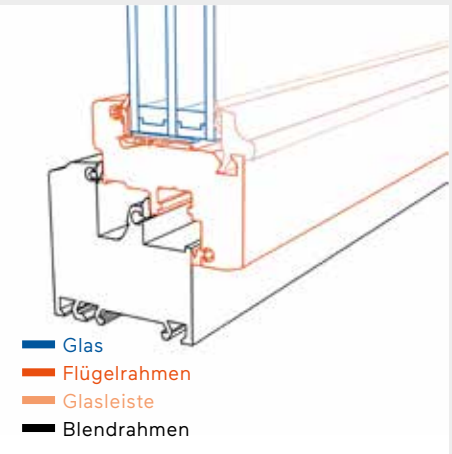

Traditionell – mit Glasleiste Stil.
Auf dem Flügel sorgt eine markant profilierte Leiste zum Glas hin für eine optische Verbindung, die etwas traditioneller wirkt. Material, Farbe und Oberfläche der Leiste entsprechen dem Rahmen.

Geradlinig – mit Glasleiste Classic.
Der Flügelrahmen lässt sich auch mit einer zum Glas hin aufgesetzten, leicht abgeschrägten Leiste kombinieren. Wie alle Glasleisten wird sie bei Finstral immer auf Gehrung geschnitten.

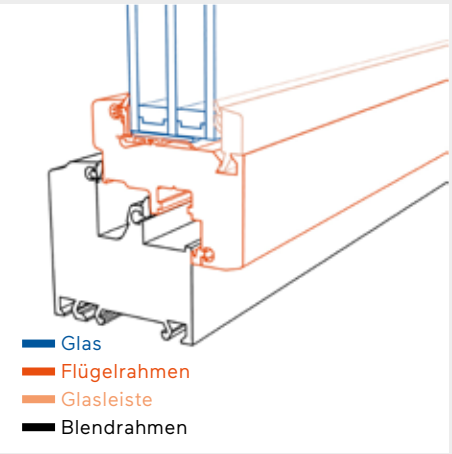

Rahmenüber-deckendes Glas

Cristal

Immer mehr Glas, immer weniger Rahmen.
So viel Glas und so wenig sichtbarer Rahmen wie möglich! Das ist das optische Prinzip der Cristal-Modelle. Dabei überdeckt die Glasscheibe den Flügelrahmen komplett; die in zehn Farben verfügbare Randemaillierung setzt einen zusätzlichen Akzent. So wird der Flügelrahmen nahezu unsichtbar. Das Ergebnis ist ein Fenster, das fast nur aus Glas zu bestehen scheint.

Flächenbündig.
Blend- und Flügelrahmen sind nahezu bündig ausgerichtet und bilden eine Ebene: So fasst der Blendrahmen die Scheibe ein wie einen Edelstein.

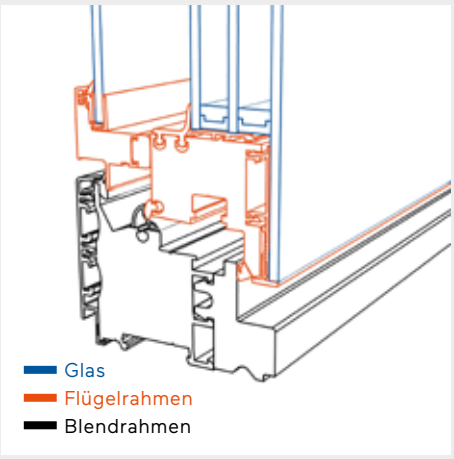

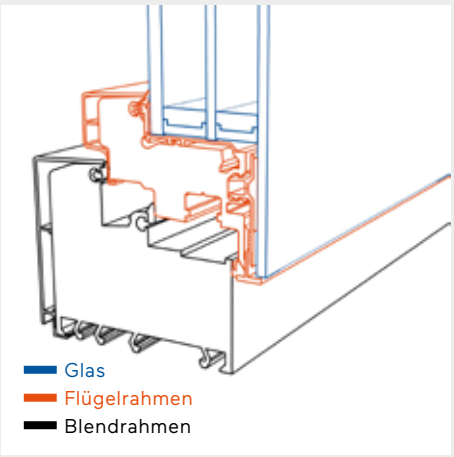

Flächenversetzt.
Der mit Glas überdeckte Flügelrahmen ragt etwas weiter vor als der Blendrahmen. So liegt die Scheibe optisch auf dem Blendrahmen auf.

↑ *FIN-Project*
Step-line Cristal
Aluminium-Holz.

Wenn eine spektakulär große Glasfläche inklusive innenliegender Jalousette flächenbündig auf den extraschmalen Blendrahmen trifft – der aus dem innovativen ForRes-Material gefertigt wurde: Dann zeigt sich, dass sich kompromisslose Funktionalität und maximale Ästhetik bei Finstral nicht ausschließen!

Rahmenüberdeckendes Glas

Emaillefarben

Satte Farben. Langes Leuchten.
Bei allen Cristal-Modellen zieht sich das Glas der Scheibe über den gesamten Flügelrahmen. An den vier Rändern brennen wir – exakt in der Breite des Rahmens – eine farbige Emailleschicht bei 670 Grad Celsius in die Glasrückseite ein: für langes, lebendiges Leuchten. Zehn Farbtöne stehen zur Auswahl.

G01 Tiefschwarz	**G02** Cremeweiß	**G03** Khakigrau	**G04** Anthrazitgrau	**G06** Verkehrsgrau
G07 Seidengrau	**G08** Rehbraun	**G09** Graubraun	**G10** Umbragrau	**G11** Weiß

Vorteile:
- *immer alles aus einer Hand: auch die Glasemaillierung übernehmen wir selbst in unserem Werk in Scurelle bei Trient*
- *immer einheitliche Optik: Farbtöne auch für die Emaillierung der Finstral-Haustüren verfügbar*

Passend zum Baustil.
Bei der Sanierung dieser Abtei in Portugal mit FIN-72 Step-line-Fenstern wurden auch Rundbogen-Ausführungen verbaut.

Rahmenform

Rundformen

Rund statt eckig.
Vom Rundbogen mit Sprossenteilung für historische Bauten bis zum kreisrunden Bullaugenfenster als Gestaltungselement für moderne Architektur: Wer sagt, dass ein Fenster rechteckig sein muss?

Vorteil:
– möglich für alle Kunststoff-Kunststoff-Flügelvarianten und den Fensterflügel FIN-72 Nova-line Aluminium-Kunststoff

Dreieckig bis trapezförmig.
Kleine Veränderungen mit großer Wirkung: Mit unseren Sonderformen sind der Gestaltung Ihrer Fassade keine Grenzen gesetzt. Schräg, winkel- oder trapezförmig für Dach- und Giebelbereiche – wir haben immer die perfekte Lösung für Ihren Fensterwunsch.

Vorteil:
– für viele Finstral-Flügelvarianten erhältlich

Rahmenform

Sonderformen

Rahmenform

Festverglasungen

Fest und ohne Flügel.
Treppenhaus, Keller oder gezieltes Designelement für die Fassade – eine Festverglasung eignet sich überall dort, wo Licht einfallen, aber das Fenster nicht geöffnet werden muss. Anders als bei anderen Fenstern wird kein Flügel eingesetzt, sondern der Blendrahmen direkt verglast.

Vorteile:
– kein Flügelrahmen nötig, da der Blendrahmen direkt verglast wird
– optional auch in Ausführung mit Glasecke

Griffe und Bänder

Immer perfekt bis ins Detail. Finstral bietet Fenster, bei denen auch die funktionalen Elemente optisch überzeugen.

Im Flügelprofil eingesetzt: So wirkt die Rundrosette optisch reduzierter.

Messing, Aluminium oder Edelstahl – Sie haben bei der Auswahl Ihres Griffs die Wahl. Denn bei Finstral legen wir viel Wert darauf, dass auch die Details immer stimmen.

Fenstergriffe

Immer individuell abgestimmt auf Ihr Fenster.
Weil die kleinen Dinge den Unterschied zwischen sehr gut und perfekt bedeuten, bieten wir Ihnen zu jedem Fenster die passenden Griffe an. Klassisch oder modern, traditionell oder markant – bei uns können Sie immer aus einer Vielzahl von Formen, Materialien und Farben wählen. Zudem sind bei uns alle Griffe kompatibel mit der Standardbefestigung anderer Griffhersteller.

Griffserie 1
in Weiß, Perlweiß, EV1, aluminiumfarbig, bronzefarbig, Messing glänzend; optional auch mit Druckknopf oder abschließbar

Griffserie 2
in Weiß matt, aluminiumfarbig oder Schwarz matt, optional mit Druckknopf oder abschließbar

Griffserie 3
in Edelstahl

Griffserie 4
in Messing Chrom satiniert

Griffserie 11
in EV1, Dunkelbronze eloxiert, Schwarz eloxiert

Griffserie 12
in EV1, Edelstahl, Dunkelbronze eloxiert, Schwarz eloxiert

Griffserie 13
in EV1, Edelstahl, Dunkelbronze eloxiert, Schwarz eloxiert

Griffe

Schiebetürgriffe

Griffserie 1
in Weiß, Perlweiß, EV1, aluminiumfarbig, bronzefarbig

Griffserie 2
in Weiß matt, aluminiumfarbig, Schwarz matt, optional auch mit Druckknopf oder abschließbar

Griffserie 3
in Edelstahl

Griffserie 4
in Messing Chrom satiniert

Bänder

sichtbar/ verdeckt

Sichtbar oder verdeckt – Sie haben die Wahl.
Die Bänder, die den beweglichen und den festen Teil des Fensters miteinander verbinden, können Sie sichtbar und farblich zum Rahmen passend oder verdeckt liegend wählen.

Sichtbare Bänder

Verdeckte Bänder

Vorteil:
– empfehlenswert für noch reduziertere Optik und leichtere Reinigung: verdeckt liegende Bänder

Griffe

Türdrücker und -griffe

Immer perfekte Drücker und Griffe.
Damit auch Ihre Fenstertür gut aussieht und zu Ihrem individuellen Wohnstil passt: Türdrücker und -griffe in gewohnter Finstral-Vielfalt.

Griffserie 1
in Perlweiß, bronzefarbig, EV1, aluminiumfarbig, Weiß, Messing glänzend

Griffserie 2
in Weiß matt, aluminiumfarbig, Schwarz matt

Griffserie 4
in Messing Chrom satiniert

Immer einheitliche Optik.
Damit Ihr vorhandener Rollladenkasten zu Ihren neuen Fenstern passt, bieten wir Verkleidungen in allen Kunststoff-Farben und -Oberflächen und in allen Holzsorten und -lackierungen. Die Mehrkammerausführung der Kastenverkleidung erhöht zusätzlich auch die Wärmedämmung.

Zubehör

Rollladenkasten-verkleidung

Vorteile:
– immer farblich zu Ihrem Fenster passend
– zusätzliche Wärmedämmung
– ohne Mauerarbeiten

Zubehör

Damit der Gesamteindruck beim Blick nach draußen harmonisch wird, bieten wir Ihnen natürlich auch immer passendes Zubehör an.

Zubehör

History-Mittelpartie

Maßgenau und farblich passend.
Natürlich bekommen Sie von uns auf Wunsch auch Innenfensterbänke, die wir immer exakt zu Ihrem Fenster passend fertigen.

Gerade Ecken

Abgerundete Ecken

Auch in Holz

Vorteile:
– erhältlich in allen Kunststoff-Farben und -Oberflächen und in allen Holzsorten und -lackierungen
– erhältlich mit geraden oder abgerundeten Ecken

Zubehör

Innenfensterbank

Für neue Fenster, die alt aussehen sollen.
Geht mit neuen Fenstern im Altbau nicht der ganze Charme verloren? Nicht mit unserer originalgetreuen History-Mittelpartie. Für traditionelle Optik plus innovative Fenstertechnik.

Vorteile:
– für zweiflüglige Stulp-Fenster
– Griff mittig auf der Schlagleiste angebracht
– verfügbar für FIN-72-Fenster in allen Kunststoff-Farben und -Oberflächen

Ihr perfektes Fenster: Immer intuitiv zu bedienen.

Ein Fenster soll nicht nur ästhetisch, sondern auch einfach und intuitiv zu bedienen sein. Darauf legen wir größten Wert. Lässt sich das Fenster komfortabel öffnen? Ist es richtig sicher? Lüftet es gut und sorgt für ein angenehmes Raumklima? Sie merken schon: Zu einem perfekten Finstral-Fenster gehört eine immer perfekte Bedienung. Schließlich wollen wir, dass Sie mit Ihrem Fenster jahrzehntelang Freude haben.

Immer
intuitive
Bedienung.

Öffnungsarten
Bedienkomfort
Bediensicherheit
Lüften

Öffnungsarten

Drehen, kippen, schieben, falten … Weil es nicht nur einen richtigen Weg gibt, ein Fenster oder eine Fenstertür zu öffnen, bieten wir für jeden Ihrer Wünsche und jede Fensterform die immer passende Lösung.

← Für mehr Wohngefühl: unsere hochwertigen, komfortabel zu bedienenden Fensterbeschläge.

Öffnungsarten

Drehkipp-Fenster-öffnung

Immer leicht zu öffnen.
Durch die stabilen und hochwertigen Beschläge lässt sich ein Drehkipp-Fenster einfach und mit geringem Kraftaufwand öffnen und schließen. Für eine immer einwandfreie Bedienung setzen wir auf umlaufende, selbstjustierende Rollenpilzkopfbolzen und eine Fehlbedienungssperre. Sie verhindert, dass das gekippte Fenster in Drehstellung gebracht oder das offene Fenster gekippt werden kann.

Verschluss-stellung

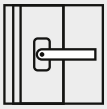
Öffnen in Drehstellung

Öffnen in Kippstellung

Öffnungsarten

Oberlicht-Kipp-Fensteröffnung

Vorteile:
- *immer leichtgängig und dicht*
- *immer hochwertige Markenbeschläge, die großen Lasten standhalten*
- *standardmäßige Fehlbedienungssperre*
- *standardmäßiger Flügelheber, der den Flügel immer in die optimale Schließposition hebt*
- *veränderbare Griffsitzhöhe*
- *auch als grifflos motorisierte Drehkipp-Öffnung erhältlich*

Mehr Licht, mehr Luft.
Ein Oberlicht lässt nicht nur mehr Tageslicht in Ihre Räume, sondern sorgt auch für immer optimale Belüftung. Der Grund: Warme Luft, die nach oben steigt, kann durch die Oberlicht-Öffnung gut entweichen. Mit Hebel, Kurbel oder Motor ist das Oberlicht einfach zu bedienen. Optional verdeckt liegende Bänder schaffen eine klare Optik.

Kipp mit Griff oben

Handhebel

Kurbel

Motor

Vorteile:
- *optimale Belüftung für warme Räume*
- *dezente, verdeckt liegende Bänder*
- *immer leichte Bedienung: wahlweise mit Griff, Handhebel, Kurbel oder Motor - Motor ist auch verdeckt liegend verfügbar*

Öffnungsarten

Schiebefenster

Immer komfortabel und einfach zu bedienen.
Öffnen – ganz ohne Raumverlust: Die Schiebefenster von Finstral sind nicht nur besonders leicht zu bedienen – sie lassen dank der sehr schmalen Rahmen auch viel Licht in den Raum und sehen immer elegant aus.

← FIN-Slide: elegant, leicht bedienbar, gute Dichtheit: das Hebeschiebe-Fenster, das keine Wünsche offen lässt.

FIN-Scroll: leicht, ästhetisch, weniger starke Dichtheit – die ideale Alternative für wärmere Klima-regionen. →

↑ Das Parallelschiebekipp-fenster: solide, sicher, wetterfest – dicht wie ein Fenster, leichtgängig wie eine Schiebetür.

Mehr Platz, mehr Komfort.
Schiebefenster eignen sich besonders für Räume, in denen (Arbeits-)Platz Mangelware ist: wie zum Beispiel in der Küche. Im Erdgeschoss und an Balkone oder Terrassen angrenzend sind die Fenster einfacher zu reinigen.

Öffnungsarten

Fenstertür

Leicht und sicher nach Drinnen und Draußen.
Fenstertüren eignen sich perfekt als Öffnungsart für Balkon und Terrasse. Bei Finstral sind sie immer mit hochwertigem Zuziehgriff, zuverlässigem Türschnapper und Trittschutz aus Aluminium ausgestattet. Optional erhalten Sie Fenstertüren mit einer besonders flachen und damit barrierefreien Schwelle. Zusätzlich kann zwischen ein- oder beidseitigem Griff und Abschließfunktion gewählt werden. So wird aus einer Fenster- eine zweite Eingangstür.

↑ Außen hochwertiger Zuziehgriff aus Aluminium.

↑ Außen elegante Griffleiste für Nova-line-Flügel.

↑ Hochwertige Flügelverbreiterung bei FIN-Project Nova-line Plus für Schlosskasten.

← FIN-90 Slim-line Cristal Aluminium-Kunststoff.

Schwellenvarianten.
Bei Finstral-Fenstertüren haben Sie die Möglichkeit, den unteren Teil des Blendrahmens gegen eine niedrigere, noch komfortablere Schwelle auszutauschen.

↑ Schwellenvariante mit Blendrahmen.

↑ Flache Schwellenvariante mit nur 23 mm Höhe (barrierefrei).

Vorteile:
- *bei FIN-72 standardmäßig mit zwei Sicherheitsverriegelungen, bei FIN-90 vier Sicherheitsverriegelungen, bei FIN-Ligna und FIN-Project standardmäßig umlaufende Sicherheitsverriegelungen*
- *optional mit flacher Schwelle und verdeckten Beschlagsbändern*
- *optional Kunststoff-Blendrahmen mit Trittschutz*
- *für ausgewählte Flügelvarianten optional beidseitig abschließbar erhältlich*
- *in allen Flügelvarianten erhältlich*

FIN-Project
Nova-line Cristal Twin
Aluminium-ForRes. →

Wetterschutz für den Sonnenschutz.
In der Twin-Ausführung der Fenstertür wird wahlweise eine Aluminium-Jalousette oder ein Textil-Plissee zwischen zwei miteinander verbundenen Fensterflügeln angebracht. So ist Ihr Sonnenschutz perfekt geschützt vor Wind und Wetter.

Öffnungsarten

Schiebetüren

Immer passend.
Perfekt ist, was passt: Darum haben Sie bei Finstral-Schiebetüren die Wahl zwischen drei Systemen und vielen verschiedenen Varianten. Viel Licht, viel Glas, viel Schutz? Kein Problem. Finstral bietet maßgefertigte Lösungen für Ihre Wünsche und Bedürfnisse mit einem immer hohen Anspruch an Funktionalität und Ästhetik.

Ausgang mit Aussicht.
Wir achten darauf, dass Ihre Schiebetür nicht nur funktional, sondern auch optisch perfekt ins Gesamtkonzept passt. Für ein immer schönes, immer stimmiges Raumgefühl.

Drinnen mehr draußen.
Holen Sie sich den Sommer ins Haus! Mit unseren weit öffnenden Tür-Varianten vermittelt jeder Raum ganz einfach Terrassengefühl. Dabei muss sich niemand vor Stolperfallen fürchten: Schiebetüren gibt es immer auch in pflegeleichten, barrierefreien Ausführungen.

Schiebetüren

Parallelschiebetür

Immer gut geschützt.
Parallelschiebetüren ermöglichen die maximale Dichtheit unter allen Schiebetür-Lösungen. Daher eignen sie sich optimal für Orte, die wechselhafter Witterung direkt ausgesetzt sind.

Immer dicht und platzsparend.
Bei der Parallelschiebetür stellt sich der bewegliche Flügel beim Öffnen nach innen ab und läuft parallel zum festen Glaselement. Damit eignet sie sich besonders für mittelgroße Schiebetür-Lösungen, bei denen ein höherer Schwellenübergang möglich ist. Unsere Parallelschiebetür wird durch Rollenpilzkopfbolzen umlaufend besonders dicht in den Rahmen gezogen und bietet dadurch Bestwerte bei der Luft- und Schlagregendichtheit.

← Parallelschiebetür Nova-line mit außenseitig rahmenüberdeckendem Glas in Aluminium-Aluminium. →

↑ Schwellenvariante mit Blendrahmen.

↑ Flache Schwellenvariante mit nur 50 mm Höhe.

Vorteile:
– Flügelbreiten bis zu 1,8 m
– wahlweise mit Kippfunktion
– standardmäßig mit Aluminium-Trittschutz bei Kunststoff-Blendrahmen
– auf der Innenseite erhältlich in Kunststoff, Aluminium und Holz
– in allen Flügelvarianten außer Cristal und Twin verfügbar

↑ *FIN-Scroll Classic-line Aluminium-Kunststoff mit festverglastem Seitenteil und asymmetrischer Ansicht.*

Immer schlicht. Immer schön.
Bei FIN-Scroll wird der bewegliche Flügel beim Öffnen ganz einfach über den festverglasten Teil der Tür geschoben: unsere leichte, ästhetische und kostengünstige Alternative zur klassischen Hebeschiebetür.

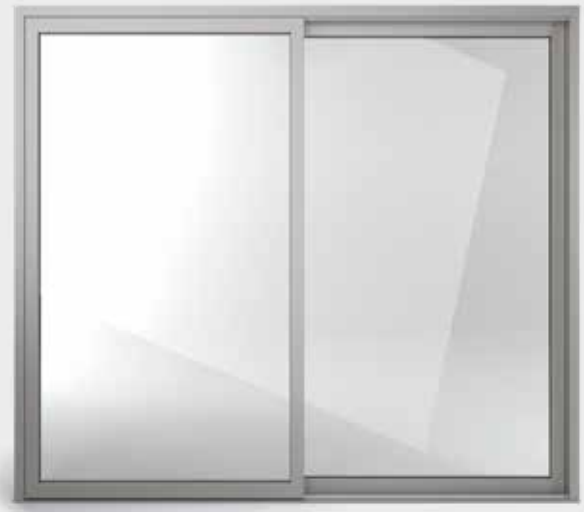

↑ *FIN-Scroll Classic-line Aluminium-Kunststoff mit zwei Flügeln und symmetrischer Ansicht.*

↑ *Schwelle mit nur 30 mm Höhe.*

Vorteile:
- *Flügelbreiten bis zu 1,5 m*
- *auch als Variante mit verdeckt liegendem, in die Mauer eingeschobenem Seitenteil erhältlich*
- *niedere Schwelle*
- *auch mit zwei gegenläufigen Schiebeflügeln ausführbar*

Schiebetüren

FIN-Scroll

Immer mehr Sommer.
Ob Ferienhaus oder zweite Heimat: Die FIN-Scroll- Schiebetür ist immer dann die ideale Lösung, wenn es nicht auf maximale Dämmwerte und Dichtheit ankommt – vor allem also in Gebieten mit wärmerem Klima.

Schiebetüren

Hebeschiebetür
FIN-Slide

Immer barrierefrei und großzügig.
Der bewegliche Flügel von FIN-Slide wird beim Öffnen etwas angehoben, beim Schließen senkt er sich wieder auf die Schwelle ab: Diese Mechanik macht Türen mit sehr flachen Schwellen und sehr hoher Dichtheit möglich. Die Konstruktion erlaubt außerdem besonders große Flügel, die sich ganz mühelos öffnen und schließen lassen – und in einer Vielzahl von Materialien und Designvarianten erhältlich sind.

Vorteile
- *für große Schiebeflügel bis zu 2,5 m Breite*
- *vier immer leichtgängige Bedienungsoptionen: klassisch, Soft-Close bzw. Soft-Close&Open sowie motorbetriebene Schiebetür*
- *auf Wunsch mit rahmenüberdeckendem Glas innen oder außen*
- *auch zweiflüglig ohne Mittelpfosten möglich – die Flügel treffen in der Mitte aufeinander und verriegeln sich gegenseitig*
- *auch als Variante mit verdeckt liegendem, in die Mauer eingeschobenem Seitenteil erhältlich*

← FIN-Slide Classic-line Aluminium-Aluminium, Ausführung mit motorisierter Öffnung.

FIN-Vista-Fensterwandecke mit FIN-Slide Nova-line Plus Aluminium-Aluminium. →

Ganz viel Glas.
Kein Mittelpfosten nötig: Die Flügel der Stulp-Öffnung Nova treffen in der Mitte aufeinander und verriegeln sich gegenseitig. Da die Scheibe über den Flügel-Rahmen läuft, entsteht bei geschlossenen Fenstern der Eindruck einer durchgehenden Glasfront.

← Stulp-Öffnung Nova mit Ganzglas-Optik.

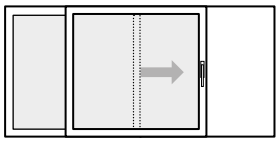

Für einen symmetrischen Look kann die Rahmenbreite der festverglasten Seitenteile an die Rahmenbreite des Schiebeflügels angepasst werden.

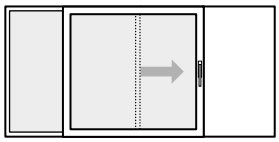

Die asymmetrische Variante der FIN-Slide-Tür bietet unterschiedliche Rahmenbreiten und maximale Glasfläche.

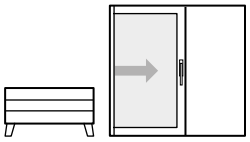

Mit FIN-Slide Hide wird das Seitenteil in der Wand verbaut. Ideal für Räume mit wenig Wandfläche, weil so mehr Platz für Möbel zur Verfügung steht.

Behaglich, elegant.
Echtes Holz und große Glasflächen: FIN-Slide vereint Natürlichkeit und moderne Eleganz.

FIN-Slide Slim-line Aluminium-Holz. →

↑ *Lüften per Knopfdruck: mit Motor-Öffnung.*

Motorisierte Bedienung.
Automatisieren Sie den Bedienmechanismus mit einem Elektromotor. So öffnet und schließt sich die Schiebetür auf Knopfdruck – oder sogar über Ihr Smartphone.

Vorteile:
- *automatisches Ver- und Entriegeln sowie Schieben der Flügel mit sanftem Anlauf und Stop*
- *bedienbar über Taster am Flügel oder mit Fernbedienung*
- *integrierter Einklemmschutz*
- *Notbedienung bei Stromausfall durch einsteckbaren Not-Hebel*
- *standardmäßig integriertes W-Lan-Modul für die Fernsteuerung mit Smartphone oder Tablet*

Immer sicher lüften.
Für Frischluft ohne Verzicht auf Sicherheit ist FIN-Slide mit einer Spaltlüftungsstellung ausgestattet. So bleibt die Tür einen Spalt weit offen – und ist dennoch verriegelt.
Eine besonders elegante Variante bietet die Kombination der Schiebetür mit dem Lüftungsflügel Vent. Er ermöglicht das unsichtbare Lüften inklusive Insekten- und Einbruchschutz (s. Seite 145).

So schön, so sicher: Die Spaltlüftungsstellung. →

↑ *Eindringlinge haben keine Chance – mit dem Lüftungsflügel Vent. →*

← Extraflache, pflege-leichte Schwellen.

Immer barrierefrei.
Mit nicht einmal 20 mm Höhe gehört die barrierefreie Schwelle unserer FIN-Slide-Hebeschiebetüren zu den flachsten Modellen, die verfügbar sind. Und da sie keine Vertiefungen besitzt, in denen sich Schmutz verfangen kann, ist sie auch besonders pflegeleicht.

Öffnungsarten

Falttür FIN-Fold

Immer maximale Öffnung.
FIN-Fold vereint die Vorteile einer nach innen aufschwingenden Fenstertür und einer Schiebetür. Unsere Falttür ist besonders für große Öffnungen ohne feststehendes Seitenteil geeignet. Dabei ist sie leicht bedienbar - und noch dazu barrierefrei: wegen der flachen Türschwellen bietet sie ein immer ebenmäßiges Aus- und Eingehen. FIN-Fold wird in Aluminium und auf Wunsch innen auch in Holz gefertigt.

↑ FIN-Fold Classic-line Aluminium-Aluminium.

← FIN-Fold Nova-line Plus Aluminium-Aluminium.

↑ Schwellenvariante mit Blendrahmen (bis zu 75 mm).

↑ Flache Schwellen-variante mit nur 2 cm Höhe (barrierefrei).

Vorteile:
– barrierefrei dank extraflacher Schwellen
– ermöglicht besonders breite Öffnungen
– erhältlich in den Varianten Classic-line und Nova-line Plus mit außen flügelüberdeckendem Glas

Mehr Licht. Mehr Luft.
Aufgrund der einzigartigen Bauart und Faltmechanismen ermöglicht FIN-Fold eine vollständige Öffnung.

bis ca. 1,5 m Breite
empfohlen für sehr schnelle und leichte Bedienung

bis ca. 2,2 m Breite

bis ca. 3,0 m Breite
empfohlen für sehr schnelle und leichte Bedienung

bis ca. 3,7 m Breite

bis ca. 3,7 m Breite

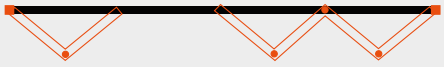

bis ca. 4,5 m Breite

↑ FIN-Fold
Nova-line Plus
Aluminium-Aluminium.

Bedienkomfort

Ein perfektes Fenster muss auch immer perfekt und einfach zu bedienen sein. Deshalb gehen wir in Sachen Funktionalität keine Kompromisse ein – und bieten Ihnen von intelligenten Fenstersensoren bis zu motorisierten Öffnungsoptionen maximalen Bedienkomfort.

Immer verklebt statt verklotzt.
Glas und Profil werden bei Finstral immer zu einer stabilen Einheit verklebt. Das macht den Fensterflügel steifer und dadurch komfortabler zu bedienen.

Immer heben statt haken.
Flügelheber sind bei Finstral Standard. Sie heben den Flügel bei jedem Schließvorgang in die richtige Position. Damit auch nach Jahren nichts schleift oder hakt.

Immer sicher statt wacklig.
Griffgetriebe mit Fehlbedienungssperre sind bei Finstral Standard. Sie verhindern das Drehen des Griffs bei gekipptem Fenster, damit Sie nicht plötzlich den Flügel in der Hand haben.

Immer rollen statt schaben.
Rollenpilzkopfbolzen sind bei Finstral Standard. Sie rollen komfortabel ins Schließteil ein.

Bedienkomfort

Fenstersensor

Immer alles im Blick.
Ein Fenstersensor überwacht für Sie automatisch den Öffnungszustand des Fensters und meldet diesen an Ihre zentrale Heiz-, Klima- oder Alarmanlage. Das erhöht die Sicherheit - und spart Heizkosten, weil sich Ihre Heizanlage bei geöffnetem Fenster selbstständig reguliert.

Vorteile:
– in zwei Varianten erhältlich: für Alarm- und zusätzlich für Heiz- und Klimaanlagen
– in alle gängigen Haussteuerungssysteme integrierbar und Smart-Home-kompatibel

Bedienkomfort

motorisierte Öffnungsarten

Komfort auf Knopfdruck.
Schwer erreichbare Oberlichter und Hebeschiebetüren öffnen sich wie von selbst – dank Motorisierung. Je nach Einsatzzweck und gewünschter Steuerungsart bieten wir Ihnen immer die passende Lösung.

Vorteil:
– in alle gängigen Haussteuerungssysteme integrierbar und Smart-Home-kompatibel

Bedienkomfort

Kipp-Schließhilfe

Immer leichtgängig kippen.
Optional erhältlich: die Kipp-Schließhilfe, die durch eine Federmechanik das Schließen der Fenster in Kipp-Stellung unterstützt. Sie eignet sich perfekt für besonders schwere Flügel, z. B. bei Ganzglasausführung.

Vorteil:
– leichte Bedienung auch bei schweren Flügeln

Bediensicherheit

Sicher bedienen, sicher leben. Finstral sorgt mit vielen Funktionen und Elementen rund ums Fenster für einwandfreies Handling und Verletzungsschutz.

← Für Ihre Sicherheit betreiben wir den modernsten Glashärteofen Europas – in unserem Werk in Scurelle bei Trient.

Bediensicherheit

sichere Griffe

Druckknopfgriff.
Der Griff verriegelt standardmäßig die Verschlussmechanik, die per Knopfdruck wieder entriegelt werden kann. So können Einbrecher das Fenster nicht öffnen.

Vorteile:
- *zusätzlicher Einbruchschutz*
- *erschwert das Aufhebeln des Fensters: blockierte Verschlussmechanik*

Abschließbarer Griff.
Kinder drin. Einbrecher draußen. Mit einem abschließbaren Griff können nur diejenigen das Fenster öffnen, die auch einen Schlüssel dafür besitzen.

Vorteile:
- *noch stärkerer Einbruchschutz*
- *kindersicher*
- *erschwert das Aufhebeln des Fensters: blockierte Verschlussmechanik*

Bediensicherheit

sichere Öffnungsarten

Kipp-vor-Dreh-Funktion.
So kann das Fenster immer gekippt, aber nur mit Hilfe des Schlüssels vollständig geöffnet werden. Ideal für sicheres Lüften in Kinderzimmer oder Schule.

Vorteile:
- *auch in gekipptem Zustand nur mit Schlüssel zu öffnen*
- *kindersicheres Lüften*

Drehsperre.
Fenster mit eingebauter Drehsperre lassen sich nur auf Kipp stellen, aber nicht ganz öffnen. Für sicheres Lüften in Schulen oder anderen öffentlichen Gebäuden.

Vorteile:
- *nur kippbar und mit verriegelter Drehöffnung*
- *kindersicheres Lüften*

Bediensicherheit

Flügelauffang-sicherung

Sichert den Fensterflügel.
Die Flügel-Auffangsicherung ist ein zusätzliches Sicherheits-Feature für Drehkipp-Flügel. Sie ist mit dem Airbag eines Autos zu vergleichen: Niemand will ihn nutzen müssen, aber im Fall des Falles sorgt er für Sicherheit.

Sie verhindert das Herunterfallen des Flügels bei außerordentlicher Krafteinwirkung, z. B. einem heftigen Schlag des Flügels gegen die Laibung. Eine wichtige Sicherheitsausstattung für öffentliche Gebäude mit wechselnden Nutzern.

Bediensicherheit

Sicherheitsgläser

Wir sorgen für Sicherheit.
Weil im Leben nicht immer alles nach Plan läuft, bieten wir Sicherheitsgläser, die je nach gewählter Ausführung vor Verletzungen, Einbruch, Schall und UV-Strahlung schützen.

Bodysafe – unser Einscheibensicherheitsglas (ESG).
Unser Einscheibensicherheitsglas Bodysafe ist extrem stoßfest. Bricht es doch einmal, dann in kleine, stumpfe Stücke statt in scharfe Splitter. Dadurch erhöht sich der Verletzungsschutz. Anders als normales Glas, das bei Schlagschatten einen Wärmebruch erleiden kann, ist unser gehärtetes Glas außerdem gegen hohe Temperaturunterschiede im Glas immun.

Vorteile:
– Bruch- und Verletzungsschutz
– Wärmebruch- und Hagelschutz
– immer aus eigener Herstellung im modernsten Härteofen Europas

Multiprotect – unser Verbundsicherheitsglas (VSG).
Unser Verbundsicherheitsglas Multiprotect besteht aus zwei Glasscheiben, die mit einer hochreißfesten Folie verklebt sind. Bricht das Glas, hält die Folie die Scherben fest. Das minimiert das Verletzungsrisiko. So hält Multiprotect-Glas auch Einbruchversuchen mit einem Hammer stand, da die Scheibe zwar zersplittert, aber nicht durchbrochen werden kann.

Vorteile:
– in drei Widerstandsklassen erhältlich: P2A, P4A, P5A
– UV-Schutz und Schalldämmung inklusive

Lüften

Zwei Dinge soll ein Fenster immer in den Wohnraum lassen – Licht und Luft. Weil besonders moderne Fenster sehr dicht sind, bieten wir eine große Auswahl an bedarfsgerechten Möglichkeiten, Ihre Innenräume sinnvoll zu belüften.

← Richtig und ausreichend lüften – damit Feuchtigkeit und Schimmel keine Chance haben.

Lüften

Kippöffnungs-varianten

Sommer-/Winter-Kippstellung.
Mit der Jahreszeit ändert sich auch der Lüftungsbedarf. Die variable Kippstellung ist hierfür eine einfache und leicht bedienbare Lösung.

Vorteile:
– Weite der Kippöffnung per Handgriff justierbar
– 17 cm Öffnung für Sommer, 4 cm für Winter
– Katzenschutzfunktion

Kipp-Spaltlüftung.
Die Spaltlüftung ermöglicht eine Kippöffnung von circa 1 cm. Bei Bedarf ist die Kipp-Spaltlüftung auch in gesicherter Ausführung mit höherem Einbruchschutz erhältlich. Von außen ist dann nicht sichtbar, dass das Fenster offen steht.

Vorteile:
– Kippöffnung von ca. 1 cm
– Lüftungsstellung von außen kaum erkennbar

2-Stufen-Drehöffnung.
Bei sehr hohen oder individuell geformten Fenstern ist eine Kippöffnung unter Umständen nicht möglich. Die 2-Stufen-Drehöffnung bietet Abhilfe.

Vorteil:
– Lüftung über horizontale, festgestellte Dreh- statt vertikale Kipp-Öffnung

Lüften

Flügelbremse

Damit ein offenes Fenster offen bleibt.
Die Flügelbremse verhindert, dass sich der Fensterflügel von alleine schließt. Besonders praktisch beim Stoßlüften.

Vorteile:
– Drehöffnung auf 90° fixiert
– verhindert das Zuschlagen des Fensters auch bei starker Zugluft

Lüften

Lüftungsflügel Vent

Immer sicher lüften.
Der Lüftungsflügel Vent lässt sich nach Bedarf öffnen oder schließen – und ist zusätzlich sicher: Weil der Lüftungsflügel immer mit ForRes-Lamellen und Insektengitter verdeckt ist, erkennt man von außen nicht, wenn er geöffnet ist. Außerdem kann Vent so schmal ausgeführt werden, dass kein Einbrecher durchschlüpfen kann.

↑ Mit dem Lüftungsflügel Vent lüften Sie immer sicher.

Vorteile:
- *dank vorgesetzter ForRes-Lamellen von außen nicht erkennbar, ob Flügel geöffnet oder geschlossen*
- *bei ausreichend schmalem Flügel kein Einstieg möglich*
- *mit integriertem Insektengitter*

Dauerhafte Lüftung bei geschlossenem Fenster mit PassiveVent Mini. →

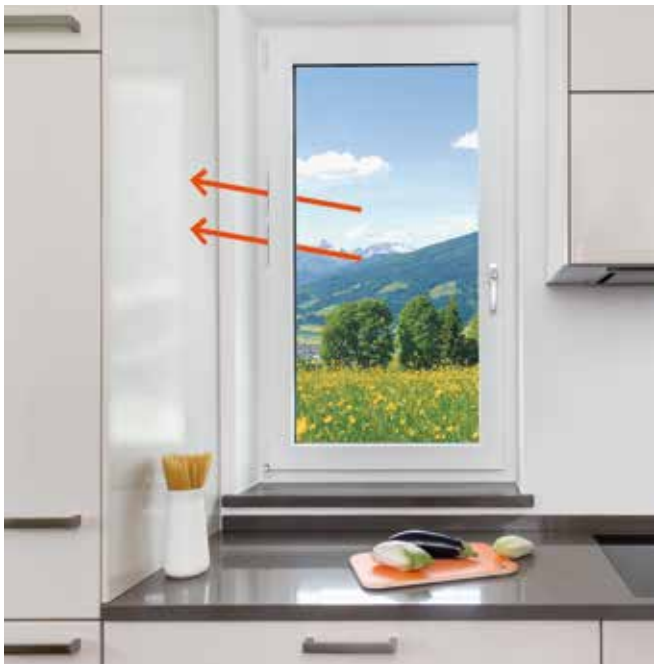

Luftstrom

Lüften

Passivlüfter
PassiveVent

Dauerhafte Lüftung gegen Schimmelbildung.
Moderne Fenster sind so dicht, dass es bei mangelnder Lüftung zu Schimmel im Haus kommen kann. Unsere Fensterfalzlüfter und Fensterlüfter PassiveVent sorgen für ein gesundes Wohnklima durch eine dauerhafte Lüftung bei geschlossenem Fenster. So wird der Schimmelbildung vorgebeugt, dabei aber wenig Wärme verloren.

Fensterlüfter PassiveVent Midi.
Für dauerhafte Lüftung auch bei geschlossenem Fenster sorgt unser Fensterlüfter PassiveVent Midi.

Vorteile:
– im oberen Profilbereich montiert
– bei Bedarf zu schließen
– Luftleistung: bis 30 m³/h bei 8 Pa

Fensterfalzlüfter PassiveVent Mini.
Für leichte Dauerlüftung auch bei geschlossenem Fenster sorgt unser Fensterfalzlüfter PassiveVent Mini.

← Geöffnet.

← Geschlossen.

← Ohne Drehverschluss.

Vorteile:
– im Fensterfalz montiert
– bei Bedarf zu schließen
– Luftleistung: 5 m³/h bei 8 Pa

Lüften

Motorlüfter
ActiveVent

Intelligent und energieeffizient.
Unser Motorlüfter ActiveVent sorgt auch bei geschlossenem Fenster immer für Frischluft und beugt so Schimmelbildung vor. Er wird dezentral und direkt am Fenster angebracht und über eine Fernbedienung gesteuert. Wird zusätzlich ein Wärmetauscher verbaut, geht kaum mehr Wärme verloren.

Vorteile:
- *auf Wunsch mit eingebautem Wärmetauscher für Dauerlüftung bei minimalem Wärmeverlust*
- *Motor auch in unsere Rollläden- oder Raffstorekästen FIN-Fix Bloc integrierbar*
- *kommt ohne schwer zu reinigende Lüftungsrohre aus*
- *Luftleistung in 4 Stufen regelbar, bis 45 m³/h bei 8 Pa*

← Aktiver Luftaustausch durch den Motorlüfter ActiveVent.

Schimmel und Feuchtigkeit haben keine Chance – dank minimaler Dauerlüftung mit unserem energiesparenden Motorlüfter ActiveVent. Von außen bleibt eine dezente Abdeckung sichtbar.

Rundherum
Wir sind auch bei Abwicklung und Service immer für Sie da.

Rundherum – immer alles aus einer Hand.
Finstral steht für innovative Fensterprofile, modernste Glasproduktion, beste Verarbeitung – für nichts weniger als das perfekte Fenster. Aber unser Motto wäre nicht „Immer alles aus einer Hand", wenn wir uns nicht auch darum kümmern würden, dass das perfekte Fenster perfekt bei Ihnen ankommt. Zum Beispiel durch ein Netzwerk von 1.000 kompetenten Händlerpartnern mit geschulten Monteuren, eine hohe Liefergenauigkeit und immer aktuelle Qualitätsnachweise.

Rund-herum

Immer
einfachste
Abwicklung.

Koordination
Einbau
Abnahme

Immer
reibungsloser
Service.

Garantien
Zertifikate
Kundendienst

Ihr perfektes Fenster: Immer perfekt geplant und montiert.

Was gut anfängt, soll gut zu Ende gebracht werden. Das Qualitätsversprechen von Finstral hört auch bei Montage und Abnahme nicht auf. Wir kümmern uns um jeden Schritt, von der Planung über die Lieferung bis zum Einbau, und stehen Ihnen jederzeit als verlässlicher Ansprechpartner zur Verfügung.

Immer
einfachste
Abwicklung.

Koordination
Einbau
Abnahme

Koordination

Wir kümmern uns um jeden Schritt, helfen Ihnen bei der Auswahl des richtigen Fensters, beraten Sie über Möglichkeiten staatlicher Förderung, beantworten alle Ihre Fragen - und liefern immer pünktlich.

Koordination

Beratung / Planung

Immer kompetent & umfassend: Beratung und Planung.
Aluminium außen, Holz innen? Jalousette oder Plissee? Kipp-vor-Dreh- oder Drehkipp-Beschlag? Zusätzliche Lüftungsfunktionen? Braucht man zur Montage ein Gerüst? Sind Mauerarbeiten nötig? Wir stellen Ihnen viele Fragen und beraten Sie rundherum – von der Auswahl des Profils über das Zubehör bis zur Montage. Damit Ihr Fenster genau zu Ihren Anforderungen und Ihren Wünschen passt. Schließlich soll es Sie in den nächsten Jahrzehnten zuverlässig begleiten.

Immer informativ: staatliche Förderprogramme.
In allen europäischen Ländern gibt es Förderangebote, wenn alte, zugige Fenster gegen neue, dichte und daher energiesparende ersetzt werden. So lässt sich doppelt sparen – bei den Heizkosten und beim Fensterkauf. Wir sagen Ihnen, welches Programm für Sie in Frage kommt und minimieren den bürokratischen Aufwand für Sie.

Immer transparent: das Angebot.
Nach Ihrem Beratungsgespräch erhalten Sie innerhalb weniger Tage ein immer genau nachvollziehbares Angebot, inklusive einer ersten Einschätzung des möglichen Liefertermins. Alle Details stellen wir Ihnen gern persönlich vor.

Immer termingerecht: die Lieferung.
Die meisten Fensteranbieter liefern nur so termingerecht, wie ihre Zulieferer sie versorgen. Finstral produziert alle wichtigen Teile selbst. So können wir jede Woche bis zu 100 Lastzüge beladen und mit einer Lieferzuverlässigkeit von 97 Prozent durch ganz Europa schicken. Besser geht es kaum.

Einbau

Zusammen mit unseren zuverlässigen Handelspartnern kümmern wir uns um den fachgerechten Einbau Ihrer neuen Fenster. Die Zertifizierung durch das ift Rosenheim bestätigt unsere hohen Montage-Standards.

Einbau

Montage-ausführung

Immer transparent, qualifiziert und zertifiziert – die Montage.
Wir achten darauf, dass jeder Schritt der Montage für Sie klar und nachvollziehbar ist, und weisen Sie in Bedienung und Wartung Ihrer neuen Fenster ein. Regelmäßige Schulungen für alle Montage-Partner sind verpflichtend. Ebenfalls verbindlich für uns: der respektvolle, saubere Umgang mit Ihren Wohnräumen.

So läuft ein Fensteraustausch mit Finstral ab:

1. Ankunft des Monteurs, Besprechung des Arbeitsablaufs.
Zum vereinbarten Termin kommt der Monteur zu Ihnen, stellt sich (und sein Team) vor und bespricht mit Ihnen den Arbeitsablauf.

2. Auslegen des Abdeckmaterials.
Damit Ihre Räume nicht in Mitleidenschaft gezogen werden, schützen wir Böden und Möbel mit Abdeckmaterialien.

3. Montage der Fenster.
Ihre neuen Fenster werden montiert. Immer fachgerecht und zügig, egal, für welche Montageart Sie sich entschieden haben.

4. Erklärung der Bedienung.
Der Monteur erklärt Ihnen die Bedienung Ihrer neuen Fenster.

5. Übergabe der Gebrauchs- und Wartungsanleitung.
Sie erhalten vom Monteur außerdem eine genaue Gebrauchs- und Wartungsanleitung.

Einbau

Rücknahme

Alte Fensterelemente nehmen wir zurück.
Nach dem Fensteraustausch holen wir Ihre alten Fenster auf Wunsch innerhalb weniger Werktage ab und kümmern uns um eine fachgerechte Entsorgung.

Abnahme

Übersichtlich, ehrlich, transparent. So arbeitet Finstral von der ersten Beratung bis zur Abnahme der geleisteten Arbeit und der Bezahlung.

Fair und plausibel.
Wir rechnen selbstverständlich zeitnah und transparent ab und stehen für Rückfragen immer persönlich zur Verfügung. Gemeinsam mit der Rechnung erhalten Sie auch eine Leistungserklärung. Darin dokumentieren wir – wie gesetzlich vorgeschrieben – sämtliche Leistungsmerkmale Ihrer neuen Fenster und Türen.

Abnahme

Rechnung
und Leistungs-
erklärung

Abnahme

Abnahme und
Einweisung

Persönlich und direkt.
Selbstverständlich erfolgt die finale Qualitätskontrolle und Abnahme mit Ihnen zusammen. Dabei lassen sich auch noch bestehende Fragen zur Bedienung und Pflege der Fenster klären.

↑ Reinigungsset mit Gebrauchsanweisung.

Ihr perfektes Fenster: Garantiert lange funktionstüchtig.

Fenster und Türen werden jahrzehntelang genutzt. Damit sie möglichst lange und möglichst perfekt funktionieren, legen wir Wert auf dauerhafte Qualität, die wir uns von unabhängigen Instituten zertifizieren lassen. Deshalb trauen wir uns, Ihnen umfangreiche Garantien zu geben. Und sollte doch mal etwas schiefgehen, stehen Ihnen unsere Händlerpartner oder unser werkseigener Kundendienst immer zur Seite.

Immer
reibungsloser
Service.

Garantien
Zertifikate
Kundendienst

Garantien und Zertifikate

Als das meist zertifizierte Fensterbauunternehmen Europas können wir bei vielen unserer Garantieleistungen sogar über die gesetzlichen Mindestanforderungen hinausgehen. Und weil wir die meisten Bauteile selber produzieren, haben wir die Qualität immer unter Kontrolle.

Garantien/ Zertifikate

Garantie-leistungen

Immer garantierte Leistung.
Bei Finstral ist jedes Fenster perfekt. Langlebig und farbbeständig. Und sollten doch mal Mängel auftreten, können Sie sich selbstverständlich auf umfangreiche Garantien verlassen. Und zwar für alle Bauteile Ihres neuen Fensters.

Garantien/ Zertifikate

Gütezeichen und zertifizierte Qualität

Immer geprüfte Qualität.
Wir behaupten die Qualität unserer Produkte und Dienstleistungen nicht nur, wir können sie auch mit Gütezeichen und Zertifikaten bescheinigen – von denen wir mehr als jeder andere Fensterhersteller in Europa haben.

Die wichtigsten Zertifizierungen sind:
- RAL-Gütezeichen Mehrscheiben-Isolierglas
- RAL-Gütezeichen Kunststoff-Fenster Profil-Systeme
- RAL-Gütezeichen Fenster und Haustüren
- RAL-Gütezeichen Montage Fenster und Haustüren
- Zertifizierte ift-Qualität Fenster
- Zertifizierte ift-Qualität Haustüren
- Zertifizierte Qualität CEKAL-Isolierglas
- NF-Qualitätsnachweis für Kunststoff-Profile
- CSTB-Qualitätsnachweis für System FIN-72

Garantien/ Zertifikate

Management-zertifikate

Immer auf höchstem Niveau.
Auch unsere Managementqualität gehört zu den meistzertifizierten der Branche. Wir lassen uns kontinuierlich prüfen, um auf Dauer hohe Qualität zu bieten.

Qualitätsmanagement.
Wir entwickeln und konstruieren nicht nur Produkte, die höchsten Anforderungen genügen, wir arbeiten auch so. Das zertifizierte Qualitätsmanagement nach DIN EN ISO 9001 prüft die verschiedenen Bereiche der Finstral-Arbeitsorganisation auf Qualitätsfähigkeit im Unternehmen.

Umweltmanagement.
Der nachhaltige Umgang mit Ressourcen liegt uns immer am Herzen: Das zertifizierte Umweltmanagementsystem nach DIN EN ISO 14001 sichert die kontinuierliche und vorbeugende Verbesserung der umweltorientierten Leistungen im Unternehmen.

Arbeitssicherheit.
Wer bei Finstral arbeitet, ist an seinem Arbeitsplatz sicher – diesen Anspruch verfolgen wir, und deshalb gehen wir bei der Überprüfung keine Kompromisse ein: Nach BS OHSAS 18001 zertifizieren wir die kontinuierliche und vorbeugende Verbesserung der Arbeitssicherheit im ganzen Unternehmen.

Energiemanagement.
Unsere Fenster helfen, Energie zu sparen. Aber Finstral spart auch selbst wertvolle Ressourcen: Indem wir konsequent daran arbeiten, unseren Energiebedarf immer weiter zu senken. Das zertifizierte Energiemanagementsystem nach DIN EN ISO 50001 sichert die kontinuierliche Optimierung des Energieverbrauchs in allen Werken und Verwaltungsgebäuden.

Immer detailliert: unsere Angaben zur Montageplanung.
Bei Finstral erhalten Sie zu jeder Einbausituation eine Bauanschlusszeichnung mit genauer Vorgabe des Montageablaufs und der zu verwendenden Montagematerialien. Wir betreiben europaweit die größte Bibliothek an Bauanschlusszeichnungen – etwa 700, davon circa 300 vom Institut für Fenstertechnik Rosenheim geprüft. Fehlende Bauanschlüsse erstellen wir auf Anfrage außerdem gerne für Sie.

Zertifikate

geprüfte Bauanschlüsse

Kundendienst

Bei Fragen rund um Fenster und Co. berät Sie immer ein fachkundiger Händler. Zusätzlich steht unser werkseigener Kundendienst bereit – auch in dringenden Fällen. Und für Architekten haben wir zusätzliche Serviceangebote.

Wir bleiben an Ihrer Seite.
Auch nach dem Einbau können Sie sich auf uns verlassen. In allen unseren Verkaufsregionen betreibt Finstral einen werkseigenen Kundendienst. Damit unterstützen wir unsere Händlerpartner und sorgen dafür, dass Sie bei Problemen mit der Funktion unserer Produkte nie allein gelassen werden.

Kundendienst

Werkskunden-dienst

Finstral ***Architekten-*** Service.

Immer der passende Service für große Ideen.
Wir bieten auch Architekten, was sie erwarten. Von der Bauanschluss-Zeichnung über Prüfzeugnisse bis zu CAD-Daten im DWG-Format erhalten Sie alle Details auf Anfrage beim Finstral-Architekten-Service oder direkt im Architekten-Serviceportal. Mehr dazu unter www.finstral.com.

Alles zum Produkt.

Einfamilienhaus? Firmensitz? Die Renovierung einer Stadtvilla? Um genau planen zu können, brauchen Sie exakte Informationen – knapp und präzise zusammengefasst. Wir stellen Ihnen alles Wissenswerte zur Verfügung.

Alles für die Planung.

Unsere Fenster werden immer individuell gefertigt - nach Ihren Vorgaben. Mit Know-how und Erfahrung unterstützen wir Sie bei der Planung. So sind Ihren architektonischen Ideen und den Wünschen Ihrer Bauherren fast keine Grenzen gesetzt.

Beratung durch Experten.

Als kompetenter und verlässlicher Partner ist uns persönlicher Kontakt besonders wichtig. Daher haben wir eine eigene Fachberatung für Planer und Architekten aufgebaut: Unsere geschulten Mitarbeiter stehen Ihnen immer zur Seite.

Finstral live erleben.

Erleben Sie das Finstral-Versprechen „Alles aus einer Hand" live vor Ort. Sie können bei einem Werksbesuch einen Blick hinter die Kulissen werfen oder die Wirkung unserer Fenster bei Besuchen von Referenzobjekten vor Ort überprüfen.

Immer alles *auf einen Blick.*

Gibt es mein perfektes Fenster auch in meiner Lieblingsfarbe? Kann ich zwischen elegantem Aluminium für außen und behaglichem Echtholz für innen wählen? Und lässt sich meine Fensterwand FIN-Vista auch mit einem Glasstulp Nova kombinieren – für maximale Transparenz? Mit über 80 Flügelvarianten in vier Materialien und unzähligen Farben bietet Finstral das kompletteste Fenstersortiment Europas. Die folgenden Seiten sollen Ihnen einen Überblick geben. Fenster, Schiebe- und Falttüren, Fensterwände – die ganze Finstral-Vielfalt in einer Tabelle.

– Produktdatenblätter
– Ausschreibungstexte
– CAD-Daten
– Farb- und Materialmuster
finden Sie unter www.finstral.com/sortiment.

		Kunststoff-Fenster		Kunststoff-Aluminium-Fenster		Aluminium-Fenster
Material	*Außen*	Kunststoff		Aluminium		Aluminium
	Mitte	Kunststoff		Kunststoff		Kunststoff
	Innen	Kunststoff		Kunststoff		Aluminium
System *(Bautiefe)*		**FIN-72** *(72 mm)*	**FIN-90** *(90 mm)*	**FIN-72** *(80 mm)*	**FIN-90** *(98 mm)*	**FIN-Project** *(78 mm*/88 mm**)*
			U_w 1-flüglig *(W/m^2K) in 2fach- / 3fach-Glas*		**U_w 2-flüglig** *(W/m^2K) in 2fach- / 3fach-Glas mit Stulp*	
				R_w Standard *(dB)* / **R_w Bestwert** *(dB)*		
Rahmenform / Flügelvariante	**Classic-line**	**FIN-72 Classic-line** ***Kunststoff-Kunststoff*** *1,2 / 0,80 1,3 / 0,92* *32 (-2;-6) / 45 (-2;-6)* **FIN-72 Classic-line Twin** ***Kunststoff-Kunststoff*** *1,0 / 0,91 1,2 / 1,1* *39 (-2;-8) / 45 (-2;-7)*	**FIN-90 Classic-line** ***Kunststoff-Kunststoff*** *1,2 / 0,74 1,2 / 0,85* *36 (-2;-5) / 45 (-1;-3)* **FIN-90 Classic-line Twin** ***Kunststoff-Kunststoff*** *0,99 / 0,80 1,2 / 1,0* *42 (-3;-9) / 47 (-2;-5)*	**FIN-72 Classic-line** ***Aluminium-Kunststoff*** *1,2 / 0,80 1,3 / 0,92* *32 (-2;-6) / 45 (-2;-6)* **FIN-72 Classic-line Twin** ***Aluminium-Kunststoff*** *1,0 / 0,91 1,2 / 1,1* *39 (-2;-8) / 45 (-2;-7)*	**FIN-90 Classic-line Twin C** ***Aluminium-Kunststoff*** *0,99 / 0,80 1,2 / 1,0* *42 (-3;-9) / 47 (-2;-5)* **FIN-90 Classic-line Twin N** ***Aluminium-Kunststoff*** *0,99 / 0,80 1,2 / 1,0* *42 (-3;-9) / 47 (-2;-5)*	**FIN-Project Classic-line** ***Aluminium-Aluminium*** *1,2 / 0,79 1,3 / 0,91w* *38 (-2;-6) / 44 (-1;-4)* **FIN-Project Classic-line Twin** ***Aluminium-Aluminium*** *1,1 / 0,92 1,3 / 1,1* *38 (-3;-8) / 45 (-1;-6)* **FIN-Project Classic-line Cristal Twin** ***Aluminium-Aluminium*** *- / 1,0 - / -* *40 (-3;-10) / 42 (-3;-9)*
	Slim-line	**FIN-72 Slim-line** ***Kunststoff-Kunststoff*** *1,3 / 0,89 1,3 / 1,0* *32 (-2;-6) / 43 (-2;-6)*	**FIN-90 Slim-line Cristal** ***Kunststoff-Kunststoff*** *- / 0,80 - / 0,92* *40 (-2;-6) / 42 (-2;-6)*	**FIN-72 Slim-line** ***Aluminium-Kunststoff*** *1,3 / 0,89 1,3 / 1,0* *32 (-2;-6) / 43 (-2;-6)*	**FIN-90 Slim-line Cristal C** ***Aluminium-Kunststoff*** *- / 0,80 - / 0,92* *40 (-2;-6) / 42 (-2;-6)* **FIN-90 Slim-line Cristal N** ***Aluminium-Kunststoff*** *- / 0,80 - / 0,92* *40 (-2;-6) / 42 (-2;-6)*	
	Step-line	**FIN-72 Step-line** ***Kunststoff-Kunststoff*** *1,3 / 1,1 1,3 / 1,2* *32 (-2;-6) / 43 (-2;-6)*	**FIN-90 Step-line** ***Kunststoff-Kunststoff*** *1,2 / 0,74 1,2 / 0,85* *36 (-2;-5) / 45 (-1;-3)*	**FIN-72 Step-line** ***Aluminium-Kunststoff*** *1,3 / 1,1 1,3 / 1,2* *32 (-2;-6) / 43 (-2;-6)*	**FIN-90 Step-line C** ***Aluminium-Kunststoff*** *1,1 / 0,74 1,1 / 0,85* *36 (-2;-5) / 45 (-1;-3)* **FIN-90 Step-line N** ***Aluminium-Kunststoff*** *1,1 / 0,74 1,1 / 0,85* *36 (-2;-5) / 45 (-1;-3)*	**FIN-Project Step-line** ***Aluminium-Aluminium*** *1,2 / - 1,3 / -* *38 (-2;-6) / 40 (-3;-8)* **FIN-Project Step-line Cristal** ***Aluminium-Aluminium*** *- / 0,84 - / 0,97* *40 (-2;-6) / 42 (-2;-6)*
	Ferro-line					**FIN-Project Ferro-line** ***Aluminium-Aluminium*** *1,2 / 0,79 1,3 / 0,91* *38 (-2;-6) / 44 (-1;-4)*
	Nova-line	**FIN-72 Nova-line** ***Kunststoff-Kunststoff*** *1,2 / - 1,3 / -* *30 (-2;-6) / 38 (-3;-7)*	**FIN-90 Nova-line** ***Kunststoff-Kunststoff*** *- / 0,79 - / 0,9* *35 (-2;-6) / 45 (-1;-3)* **FIN-90 Nova-line Plus** ***Kunststoff-Kunststoff*** *- / 0,72 - / 0,87* *35 (-2; -6) / 44 (-2; -5)* **FIN-90 Nova-line Twin** ***Kunststoff-Kunststoff*** *1,0 / 0,83 1,2 / 1,0* *40 (-2;-7) / 44 (-2;-7)*	**FIN-72 Nova-line** ***Aluminium-Kunststoff*** *1,2 / - 1,3 / -* *30 (-2;-6) / 38 (-3;-7)*	**FIN-90 Nova-line C** ***Aluminium-Kunststoff*** *- / 0,79 - / 0,9* *35 (-2;-6) / 45 (-1;-3)* **FIN-90 Nova-line N** ***Aluminium-Kunststoff*** *- / 0,79 - / 0,9* *35 (-1;-6) / 45 (-1;-3)* **FIN-90 Nova-line Plus C** ***Aluminium-Kunststoff*** *- / 0,72 - / 0,87* *35 (-2; -6) / 44 (-2; -5)* **FIN-90 Nova-line Plus N** **Aluminium-Kunststoff** *- / 0,72 - / 0,87* *35 (-2; -6) / 44 (-2; -5)* **FIN-90 Nova-line Twin C** ***Aluminium-Kunststoff*** *1,0 / 0,83 1,2 / 1,0* *40 (-2;-7) / 44 (-2;-7)* **FIN-90 Nova-line Twin N** ***Aluminium-Kunststoff*** *1,0 / 0,83 1,2 / 1,0* *40 (-2;-7) / 44 (-2;-7)*	**FIN-Project Nova-line** ***Aluminium-Aluminium*** *1,2 / 0,81 1,3 / 0,94* *38 (-2;-6) / 41 (-3;-7)* **FIN-Project Nova-line Plus** ***Aluminium-Aluminium*** *- / 0,79 - / 0,94* *37 (-2;-6) / 43 (-2;-6)* **FIN-Project Nova-line Twin** ***Aluminium-Aluminium*** *1,1 / 0,90 1,3 / 1,1* *40 (-2;-8) / 45 (-3;-10)* **FIN-Project Nova-line Cristal Twin** ***Aluminium-Aluminium*** *- / 0,98 - / -* *npd*
Schutz	*Einbruchhemmung Standards*	2 Sicherheitsverriegelungs-Punkte	4 Sicherheitsverriegelungs-Punkte	2 Sicherheitsverriegelungs-Punkte	4 Sicherheitsverriegelungs-Punkte	Umlaufende Sicherheitsverriegelungs-Punkte max. alle 850 mm
Farbe / Oberfläche	*Außen*	10 Kunststoff-Farben	9 Kunststoff-Farben	230 Aluminium-Farben	230 Aluminium-Farben	230 Aluminium-Farben
	Innen	10 Kunststoff-Farben	9 Kunststoff-Farben	10 Kunststoff-Farben	9 Kunststoff-Farben	230 Aluminium-Farben

Holz-Aluminium-Fenster

Aluminium
Kunststoff
Holz

FIN-Project *(78 mm¹ / 95 mm²)* **FIN-Ligna** *(92 mm)*

U_w **1-flüglig** *(W/m²K) in 2fach- / 3fach-Glas*

R_w **Standard** *(dB)* / R_w **Bestwert** *(dB)*

FIN-Project Classic-line
Aluminium-Holz
1,2 / 0,79 *1,3 / 0,91*
38 (-2;-6) / 44 (-1;-4)

FIN-Project Classic-line Twin
Aluminium-Holz
1,1 / 0,92 *1,3 / 1,1*
38 (-3;-8) / 45 (-1;-6)

FIN-Project Classic-line Cristal Twin
Aluminium-Holz
- / 1,0 *- / -*
40 (-3;-10) / 42 (-3;-9)

FIN-Ligna Slim-line
Aluminium-Holz
1,2 / 0,84 *1,3 / 0,98*
npd

FIN-Ligna Slim-line Cristal
Aluminium-Holz
- / 0,82 *- / -*
npd

FIN-Ligna Slim-line Twin
Aluminium-Holz
- / - *- / -*
npd

FIN-Project Step-line
Aluminium-Holz
1,2 / - *1,3 / -*
38 (-2;-6) / 40 (-3;-8)

FIN-Project Step-line Cristal
Aluminium-Holz
- / 0,84 *- / 0,97*
npd

FIN-Project Ferro-line
Aluminium-Holz
1,2 / 0,79 *1,3 / 0,91*
38 (-2;-6) / 44 (-1;-4)

FIN-Project Nova-line
Aluminium-Holz
1,2 / 0,81 *1,3 / 0,94*
38 (-2;-6) / 41 (-3;-7)

FIN-Project Nova-line Plus
Aluminium-Holz
- / 0,79 *- / 0,94*
37 (-2;-6) / 43 (-2;-6)

FIN-Project Nova-line Twin
Aluminium-Holz
1,1 / 0,90 *1,3 / 1,1*
40 (-2;-8) / 45 (-3;-10)

FIN-Project Nova-line Cristal Twin
Aluminium-Holz
- / 0,98 *- / -*
npd

Umlaufende Sicherheitsverrie-gelungs-Punkte max. alle 850 mm

230 Aluminium-Farben

6 klassische Farben in Weichholz, 8 moderne Farben in Hartholz

Holz-Kunststoff-Fenster

Kunststoff
Kunststoff
Holz

FIN-Ligna *(84 mm)*

U_w **2-flüglig** *(W/m²K) in 2fach- / 3fach-Glas mit Stulp*

FIN-Ligna Slim-line
Kunststoff-Holz
1,2 / 0,84 *1,3 / 0,98*
npd

FIN-Ligna Slim-line Cristal
Kunststoff-Holz
- / 0,82 *- / -*
npd

FIN-Ligna Slim-line Twin
Kunststoff-Holz
- / - *- / -*
npd

FIN-Ligna Nova-line Twin
Aluminium-Holz
- / - *- / -*
npd

FIN-Ligna Nova-line Twin
Kunststoff-Holz
- / - *- / -*
npd

Umlaufende Sicherheitsverrie-gelungs-Punkte max. alle 850 mm

230 Aluminium-Farben

6 klassische Farben in Weichholz, 8 moderne Farben in Hartholz

ForRes-Aluminium-Fenster

Aluminium
Kunststoff
ForRes

FIN-Project *(95 mm)*

FIN-Project Classic-line
Aluminium-ForRes
1,2 / 0,79 *1,3 / 0,91*
38 (-2;-6) / 44 (-1;-4)

FIN-Project Classic-line Twin
Aluminium-ForRes
1,1 / 0,92 *1,3 / 1,1*
38 (-3;-8) / 45 (-1;-6)

FIN-Project Classic-line Cristal Twin
Aluminium-ForRes
- / 1,0 *- / -*
40 (-3;-10) / 42 (-3;-9)

FIN-Project Step-line
Aluminium-ForRes
1,2 / - *1,3 / -*
38 (-2;-6) / 40 (-3;-8)

FIN-Project Step-line Cristal
Aluminium-ForRes
- / 0,84 *- / 0,97*
npd

FIN-Project Ferro-line
Aluminium-ForRes
1,2 / 0,79 *1,3 / 0,91*
38 (-2;-6) / 44 (-1;-4)

FIN-Project Nova-line Plus
Aluminium-ForRes
- / 0,79 *- / 0,94*
37 (-2;-6) / 43 (-2;-6)

FIN-Project Nova-line Twin
Aluminium-ForRes
1,1 / 0,90 *1,3 / 1,1*
40 (-2;-8) / 45 (-3;-10)

FIN-Project Nova-line Cristal Twin
Aluminium-ForRes
- / 0,98 *- / -*
npd

Umlaufende Sicherheitsverrie-gelungs-Punkte max. alle 850 mm

230 Aluminium-Farben

6 ForRes-Farben

Schiebetüren und -fenster

Kunststoff Aluminium
Kunststoff Kunststoff
Kunststoff Kunststoff

FIN-Scroll *(144 mm)* **FIN-Scroll** *(157 mm)*

U_w **1-flüglig** *(W/m²K) in 2fach- / 3fach-Glas*

R_w **Standard** *(dB)* / R_w **Bestwert** *(dB)*

FIN-Scroll Slim-line
Kunststoff-Kunststoff
1,3 / 1,1 *1,3 / 1,2*
npd

FIN-Scroll Slim-line
Aluminium-Kunststoff
1,3 / 1,1 *1,4 / 1,2*
npd

mind. 2 Sicherheitsver-riegelungs-Punkte

10 Kunststoff-Farben

10 Kunststoff-Farben

mind. 2 Sicherheitsver-riegelungs-Punkte

10 Kunststoff-Farben

10 Kunststoff-Farben

* innen flächenversetzt; ** innen flächenbündig; *npd* = no performance determined (keine Leistung festgestellt)

Hebeschiebetüren und -fenster

Material	***Außen***	Kunststoff	Aluminium	Aluminium	Aluminium	Aluminium
	Mitte	Kunststoff	Kunststoff	Kunststoff	Kunststoff	Kunststoff
	Innen	Kunststoff	Kunststoff	Aluminium	Holz	ForRes
System *(Bautiefe)*		**FIN-Slide** *(144 mm)*	**FIN-Slide** *(157 mm)*	**FIN-Slide** *(168 mm)*	**FIN-Slide** *(168 mm)*	**FIN-Slide** *(168 mm)*
		U_w 1-flüglig *(W/m^2K) in 2fach- / 3fach-Glas*		**U_w 2-flüglig** *(W/m^2K) in 2fach- / 3fach-Glas mit Stulp*		
		R_w Standard *(dB)* / **R_w Bestwert** *(dB)*				
Rahmenform / Flügelvariante	**Classic-line**	**FIN-Slide Classic-line** ***Kunststoff-Kunststoff*** *1,3 / 0,85* *1,3 / 0,95* *npd / 43 (-1;-5)*	**FIN-Slide Classic-line** ***Aluminium-Kunststoff*** *1,3 / 0,85* *1,3 / 0,99* *npd / 43 (-1;-5)*	**FIN-Slide Classic-line** ***Aluminium-Aluminium*** *1,4 / 0,95* *1,5 / 1,1* *npd*		
	Slim-line				**FIN-Slide Slim-line** ***Aluminium-Holz*** *1,3 / 0,91* *1,5 / 1,1* *npd*	**FIN-Slide Slim-line** ***Aluminium-ForRes*** *1,3 / 0,91* *1,5 / 1,1* *npd*
			FIN-Slide Slim-line Cristal ***Aluminium-Kunststoff*** *1,3 / 0,91* *1,5 / 1,1* *npd*	**FIN-Slide Slim-line Cristal** ***Aluminium-Aluminium*** *1,3 / 0,91* *1,5 / 1,1* *npd*	**FIN-Slide Slim-line Cristal** ***Aluminium-Holz*** *1,3 / 0,91* *1,5 / 1,1* *npd*	**FIN-Slide Slim-line Cristal** ***Aluminium-ForRes*** *1,3 / 0,91* *1,5 / 1,1* *npd*
	Step-line					
	Ferro-line					
	Nova-line			**FIN-Slide Nova-line Plus** ***Aluminium-Aluminium*** *1,3 / 0,91* *1,5 / 1,1* *npd*	**FIN-Slide Nova-line Plus** ***Aluminium-Holz*** *1,3 / 0,91* *1,5 / 1,1* *npd*	**FIN-Slide Nova-line Plus** ***Aluminium-ForRes*** *1,3 / 0,91* *1,5 / 1,1* *npd*
Schutz	*Einbruchhemmung Standards*	mind. 2 Sicherheitsverriegelungs-Punkte	mind. 2 Sicherheitsverriegelungs-Punkte	mind. 2 Sicherheitsverriegelungs-Punkte	mind. 2 Sicherheitsverriegelungs-Punkte	mind. 2 Sicherheitsverriegelungs-Punkte
Farbe / Oberfläche	*Außen*	10 Kunststoff-Farben	230 Aluminium-Farben	230 Aluminium-Farben	230 Aluminium-Farben	230 Aluminium-Farben
	Innen	10 Kunststoff-Farben	9 Kunststoff-Farben	230 Aluminium-Farben	6 klassische Farben in Weichholz, 8 moderne Farben in Hartholz	6 ForRes-Farben

Falttüren		Fensterwände			
Aluminium	Aluminium	Aluminium	Aluminium	Aluminium	Aluminium
Kunststoff	Kunststoff	Kunststoff	Kunststoff	Kunststoff	Kunststoff
Aluminium	Holz	Kunststoff	Aluminium	Holz	ForRes
FIN-Fold *(88 mm)*	**FIN-Fold** *(100 mm)*	**FIN-Vista** *(von 157 mm bis 193 mm)*	**FIN-Vista** *(von 169 mm bis 193 mm)*	**FIN-Vista** *(von 169 mm bis 193 mm)*	**FIN-Vista** *(von 169 mm bis 193 mm)*
U_w mehrflüglig *(W/m^2K) in 2fach- / 3fach-Glas*					
R_w Standard *(dB)* / **R_w Bestwert** *(dB)*					
FIN-Fold Slim-line ***Aluminium-Aluminium***	**FIN-Fold Slim-line** ***Aluminium-Holz***				
1,4 / -	*1,4 / -*				
npd	*npd*				
		FIN-Vista **Aluminium-Kunststoff** Modulares Pfosten- und Riegel-System für Fensterwände Kombinierbar mit allen Fenstern, Schiebe- und Falttüren	**FIN-Vista** **Aluminium-Aluminium** Modulares Pfosten- und Riegel-System für Fensterwände Kombinierbar mit allen Fenstern, Schiebe- und Falttüren	**FIN-Vista** **Aluminium-Holz** Modulares Pfosten- und Riegel-System für Fensterwände Kombinierbar mit allen Fenstern, Schiebe- und Falttüren	**FIN-Vista** **Aluminium-ForRes** Modulares Pfosten- und Riegel-System für Fensterwände Kombinierbar mit allen Fenstern, Schiebe- und Falttüren
FIN-Fold Nova-line Plus ***Aluminium-Aluminium***	**FIN-Fold Nova-line Plus** ***Aluminium-Holz***				
1,4 / 0,97	*1,4 / 0,97*				
npd	*npd*				
mind. 2 Sicherheitsver-riegelungs-Punkte	mind. 2 Sicherheitsver-riegelungs-Punkte				
230 Aluminium-Farben	230 Aluminium-Farben	230 Aluminium-Farben	230 Aluminium-Farben	230 Aluminium-Farben	230 Aluminium-Farben
230 Aluminium-Farben	6 klassische Farben in Weichholz, 8 moderne Farben in Hartholz	9 Kunststoff-Farben	230 Aluminium-Farben	6 klassische Farben in Weichholz, 8 moderne Farben in Hartholz	6 ForRes-Farben

npd = no performance determined (keine Leistung festgestellt)

Seit 1969: *Immer an Ihrer Seite.*

Finstral baut Fenster mit Kunststoff-Kern. Und das seit 50 Jahren.

Warum unsere Fenster besonders sind? Ganz einfach: Wir geben nichts aus der Hand. Von der Entwicklung der Profile über die hauseigene Produktion bis zur Montage – wir machen einfach alles selbst. Finstral ist ein europaweit agierender Fensterbauer mit 1.400 Mitarbeitern und 1.000 Fachhandelspartnern in 14 Ländern. Bis heute liegt der Hauptsitz des Familienunternehmens in Unterinn bei Bozen. In 14 eigenen Produktionsstätten entwickeln und bauen wir Fenster-, Haustür- und Wintergarten-Systeme. In unzähligen Varianten. Aber immer mit Kunststoffkern.

Immer alles *aus einer Hand.*

Welche Arbeitsschritte ein Fenster durchläuft, bis es bei Ihnen zuhause eingebaut wird? Sechs! Warum wir das so genau wissen? Weil wir alles selbst machen – in unseren eigenen Produktionsstätten.

⟶ *1.* **Entwicklung**
Um immer perfekte Qualität garantieren zu können, geben wir von Anfang an nichts aus der Hand – von der perfekten PVC-Mischung bis hin zur Isolierglasproduktion. Und auch um die Systementwicklung kümmern wir uns selbst: mit Kompetenzen aus der Produktion, dem Verkauf und der Montage. So entstehen in Form, Funktion oder Farbe perfekt aufeinander abgestimmte Fenstersysteme – und ständig neue, innovative Produkte unter höchsten Qualitätsstandards.

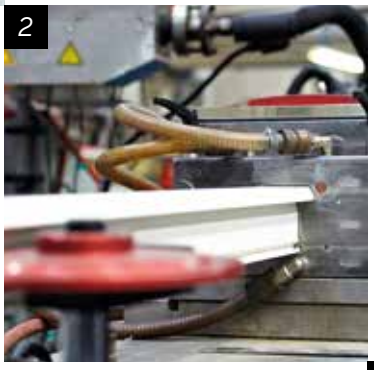

⟶ *2.* **Profilherstellung**
Profile? Stellen wir selbst her. So haben wir volle Gestaltungsfreiheit bei Farben und Oberflächen und können Ihnen für unsere Kunststoff-Profile verschiedene Weiß- und Grautöne anbieten – immer komplett durchgefärbt. Prägungen und Satinierungen bringen wir direkt auf das Profil auf: Das macht unsere Oberflächen einzigartig, hochwertig und langlebig.

⟶ *3.* **Isolierglasherstellung**
Klar, dass wir auch beim Glas auf Eigenproduktion setzen. In modernen Produktionsanlagen fertigen wir Isolierglas und gehärtetes Einscheibensicherheitsglas in höchster Qualität. Nur so ist das Glas ausreichend stabil für alle Anforderungen. Erst nach mehreren internen und externen Qualitätskontrollen setzen wir aus bis zu drei Scheiben ein Isolierglas zusammen.

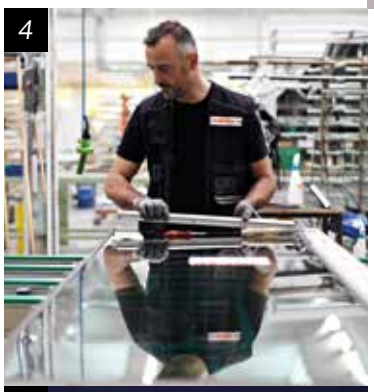

⟶ *4.* **Fensterherstellung**
Seit 50 Jahren baut Finstral jetzt schon Fenster. Was sich bis heute nicht verändert hat: unser hoher Qualitätsanspruch. Damit Ihr Fenster immer perfekt ist, verschweißen wir vier passende Profilstangen zu einem Fenster-Rahmen oder -Flügel. Es folgt die Montage von Beschlägen und Sicherheitsverriegelungen – immer individuell nach Kundenwunsch. Fensterflügel und Glas werden grundsätzlich verklebt und bilden so eine starke Einheit mit höchstem Bedienkomfort. Nach abschließendem Qualitätstest verlässt das einwandfreie Fenster unser Werk.

⟶ *5.* **Logistik**
Ist die Produktion abgeschlossen, liefern wir die Fenster von einem der Finstral-Werke direkt zu Ihnen nach Hause – immer auf den vereinbarten Tag genau. Für jedes Produkt gibt es einen individuellen, digital gesteuerten Fertigungsauftrag. So können wir eine Lieferzuverlässigkeit von 97 Prozent garantieren.

⟶ *6.* **Einbau**
Entwicklung, Produktion, Einbau und Service – Fenster gibt es bei uns nur als Komplettpaket. Unsere Montage-Qualität wird vom Institut für Fenstertechnik Rosenheim (ift) sorgfältig geprüft und nur nach strengsten Kriterien freigegeben. Dazu gehört absolute Termintreue, der maximal gründliche Einbau – und natürlich auch ein immer offenes Ohr für alle Fensterfragen.

Schlagwortregister.

Begriff	Verweis	Seite
A		
Abdichtung	**Mitte → *Bauanschluss* →** Abdichtung	99
abschließbarer Griff	**Innen → *Bedienung* →** Bediensicherheit	142
	Innen → *Gestaltung* → Griffe/Bänder	121 f.
	Außen → *Schutz* → Einbruch	59
Abstandhalter	**Mitte → *Isolation* →** Wärme/Kälte	86
Alarm	**Außen → *Schutz* →** Einbruch	59
	Innen → *Bedienung* → Bedienkomfort	141
Altbauoptik	**Außen → *Gestaltung* →** Stilelemente	55
Aluminium	**Außen → *Gestaltung* →** Material	21
	Außen → *Gestaltung* → Farbe/Oberfläche	24 ff.
	Innen → *Gestaltung* → Material	103
	Innen → *Gestaltung* → Farbe/Oberfläche	108 f.
Anbohrschutz	**Außen → *Schutz* →** Einbruch	59
Anschlagdichtung	**Mitte → *Isolation* →** Dichtheit	91
Architektenservice	**Rundherum → *Service* →** Kundendienst	157
Austausch	**Mitte → *Bauanschluss* →** Montageart	96 ff.
	Rundherum → *Abwicklung* → Einbau	152
B		
Balkontür	**Innen → *Bedienung* →** Öffnungsarten	128 f.
Bänder	**Innen → *Gestaltung* →** Griffe/Bänder	122
barrierefrei	**Innen → *Bedienung* →** Öffnungsarten	128, 134
Bauanschluss	**Mitte → *Bauanschluss***	92 ff.
	Rundherum → *Abwicklung* → Einbau	152
Bautiefe	**Produktübersicht**	160 ff.
	Mitte → *Isolation* → Wärme/Kälte	84 ff.
Blendrahmen	**Außen → *Gestaltung* →** Rahmenform	42 ff.
Blockblendrahmen	**Außen → *Gestaltung* →** Rahmenform	43
Bretterladen	**Außen → *Schutz* →** Sonne/Hitze	72 ff.
C		
Classic-line	**Außen → *Gestaltung* →** Rahmenform	28 ff.
Cristal	**Innen → *Gestaltung* →** Rahmenform	116 f.
D		
Dämmwert	**Mitte → *Isolation* →** Wärme/Kälte	83 ff.
	Produktübersicht	160 ff.
dB-Wert	**Mitte → *Isolation* →** Lärm	89
	Produktübersicht	160 ff.
Design	**Außen → *Gestaltung***	20 ff.
	Innen → *Gestaltung*	102 ff.
Dichtheit	**Mitte → *Isolation* →** Dichtheit	90
Dichtung	**Mitte → *Isolation* →** Dichtheit	91
	Mitte → *Isolation* → Lärm	88
Drehkipp	**Innen → *Bedienung* →** Öffnungsarten	126
Drehtür	**Innen → *Bedienung* →** Öffnungsarten	128
Dreifachglas	**Mitte → *Isolation* →** Wärme/Kälte	86 ff.
	Produktübersicht	160 ff.
Drücker	**Innen → *Gestaltung* →** Griffe/Bänder	122
Druckknopf	**Innen → *Gestaltung* →** Griffe/Bänder	121 f.
	Innen → *Bedienung* → Bediensicherheit	142
E		
Einbau	**Mitte → *Bauanschluss***	92 ff.
	Rundherum → *Abwicklung* → Einbau	152
Einbruchschutz	**Außen → *Schutz* →** Einbruch	57 ff.
Einscheiben-sicherheitsglas (ESG)	**Innen → *Bedienung* →** Bediensicherheit	143
F		
Faltladen	**Außen → *Schutz* →** Sonne/Hitze	69 ff.
Fassade	**Außen → Gestaltung →** Rahmenform	44 ff.
Fensterbank	**Innen → *Gestaltung* →** Zubehör	123
Fensterfalzlüfter	**Innen → *Bedienung* →** Lüften	146

Begriff	Verweis	Seite
Fenstersensor	**Außen → *Schutz* →** Einbruch	59
	Innen → *Bedienung* → Bedienkomfort	141
Fenstertür	**Innen → *Bedienung* →** Öffnungsarten	128 f.
Fensterwand	**Außen → *Gestaltung* →** Rahmenform	44 ff.
Ferro-line	**Außen → *Gestaltung* →** Rahmenform	36 f.
Festverglasung	**Innen → *Gestaltung* →** Rahmenform	119
FIN-72	**Produktübersicht**	160 ff.
	Mitte → *Isolation* → Wärme/Kälte	84 ff.
FIN-90	**Produktübersicht**	160 ff.
	Mitte → *Isolation* → Wärme/Kälte	84 ff.
FIN-Fix	**Mitte → *Bauanschluss* →** Montageart	94 ff.
FIN-Fix Bloc	**Außen → *Schutz* →** Sonne/Hitze	65
FIN-Fold	**Produktübersicht**	160 ff.
	Innen → *Bedienung* → Öffnungsarten	138 f.
FIN-Ligna	**Produktübersicht**	160 ff.
	Mitte → *Isolation* → Wärme/Kälte	84 ff.
FIN-Project	**Produktübersicht**	160 ff.
	Mitte → *Isolation* → Wärme/Kälte	84 ff.
FIN-Scroll	**Produktübersicht**	160 ff.
	Innen → *Bedienung* → Öffnungsarten	133
FIN-Slide	**Produktübersicht**	160 ff.
	Innen → *Bedienung* → Öffnungsarten	127, 134 ff.
FIN-Vista	**Produktübersicht**	160 ff.
	Außen → *Gestaltung* → Rahmenform	44 ff.
flache Schwelle	**Innen → *Bedienung* →** Öffnungsarten	128, 132, 138
flächenbündig	**Innen → *Gestaltung* →** Rahmenform	114, 116
flächenversetzt	**Innen → *Gestaltung* →** Rahmenform	114, 116
Flügelauffang-sicherung	**Innen → *Bedienung* →** Bediensicherheit	143
Folie	**Außen → *Gestaltung* →** Farbe/Oberfläche	22 ff.
	Innen → *Gestaltung* → Farbe/Oberfläche	106
ForRes	**Innen → *Gestaltung* →** Farbe/Oberfläche	112
	Innen → *Gestaltung* → Material	104
Füllung	**Außen → *Gestaltung* →** Stilelemente	52 ff.
G		
Ganzglas	**Außen → *Gestaltung* →** Rahmenform	38 ff.
	Innen → *Gestaltung* → Rahmenform	116 f.
geprägte Oberfläche	**Innen → *Gestaltung* →** Farbe/Oberfläche	106
	Außen → *Gestaltung* → Farbe/Oberfläche	22
Glasecke	**Außen → *Gestaltung* →** Rahmenform	49
	Innen → *Gestaltung* → Rahmenform	119
Glasleiste	**Innen → *Gestaltung* →** Rahmenform	115
Glasstoß	**Außen → *Gestaltung* →** Rahmenform	49
Glasstulp	**Außen → *Gestaltung* →** Rahmenform	41
glatte Oberfläche	**Innen → *Gestaltung* →** Farbe/Oberfläche	106
	Außen → *Gestaltung* → Farbe/Oberfläche	22
Griff	**Innen → *Gestaltung* →** Griffe/Bänder	120 ff.
Gütezeichen	**Rundherum → *Service* →** Garantien/Zertifikate	155 f.
H		
Hitzeschutz	**Außen → *Schutz* →** Sonne/Hitze	61
Holz	**Innen → *Gestaltung* →** Farbe/Oberfläche	110 f.
	Innen → *Gestaltung* → Material	103 f.
Holzdekor (Aluminium)	**Innen → *Gestaltung* →** Farbe/Oberfläche	109
	Außen → *Gestaltung* → Farbe/Oberfläche	26
Holzdekor (PVC)	**Innen → *Gestaltung* →** Farbe/Oberfläche	107
	Außen → *Gestaltung* → Farbe/Oberfläche	22 f.
I		
Innenladen	**Außen → *Schutz* →** Sonne/Hitze	73
Insektenschutz	**Außen → *Schutz* →** Insekten	78 f.
Institut für Fenster-technik Rosenheim (ift)	**Mitte → *Bauanschluss* →** Montageart	92 ff.
	Mitte → *Bauanschluss* → Abdichtung	99
	Rundherum → *Service* → Garantien/Zertifikate	154 ff.
Isolation	**Mitte → *Isolation***	82 ff.
Isolierglas	**Mitte → *Isolation* →** Wärme/Kälte	86 f.

Von A wie Abdichtung bis Z wie Zweifachglas.

Begriff	Verweis	Seite
J		
Jalousette	**Außen → *Schutz* →** Sonne/Hitze	62 f.
K		
Kindersicherung	**Innen → *Bedienung* →** Bediensicherheit	142 f.
Klappladen	**Außen → *Schutz* →** Sonne/Hitze	69 ff.
Kundendienst	**Rundherum → *Service* →** Kundendienst	157
Kunststoff	**Außen → *Gestaltung* →** Material	21
	Außen → *Gestaltung* → Farbe/Oberfläche	22 f.
	Mitte → *Isolation* → Wärme/Kälte	83
	Innen → *Gestaltung* → Material	103 f.
	Innen → *Gestaltung* → Farbe/Oberfläche	106 f.
L		
Lärmschutz	**Mitte → *Isolation* →** Lärm	88 f.
Lichtdurchlässigkeit	**Mitte → *Isolation* →** Wärme/Kälte	87
	Außen → *Schutz* → Sonne/Hitze	61
Lüftungsfunktionen	**Innen → *Bedienung* →** Lüften	144 ff.
M		
Mattglas	**Außen → *Schutz* →** Sicht	76 f.
Metallic-Effekt	**Außen → *Gestaltung* →** Farbe/Oberfläche	25
	Innen → *Gestaltung* → Farbe/Oberfläche	109
Milchglas	**Außen → *Schutz* →** Sicht	76 f.
Mitteldichtung	**Mitte → *Isolation* →** Dichtheit	91
Montageart	**Mitte → *Bauanschluss* →** Montageart	92 ff.
	Mitte → *Bauanschluss* → Abdichtung	99
	Außen → *Gestaltung* → Rahmenform	51
Montagezarge	**Mitte → *Bauanschluss* →** Montageart	94 f.
	Außen → *Schutz* → Sonne/Hitze	67
motorische Bedienung	**Innen → *Bedienung* →** Bedienkomfort	141
motorisierter Lüfter	**Innen → *Bedienung* →** Lüften	147
N		
Nova-line	**Außen → *Gestaltung* →** Rahmenform	40 ff.
	Innen → *Gestaltung* → Rahmenform	116 f.
O		
Oberlicht	**Innen → *Bedienung* →** Öffnungsarten	126
Ornamentglas	**Außen → *Schutz* →** Sicht	76 f.
P		
Parallelschiebetür	**Innen → *Bedienung* → *Öffnungsarten***	132
P2A	**Außen → *Schutz* →** Einbruch	59
	Innen → *Bedienung* → Bediensicherheit	143
P4A	**Außen → *Schutz* →** Einbruch	59
	Innen → *Bedienung* → Bediensicherheit	143
P5A	**Außen → *Schutz* →** Einbruch	59
	Innen → *Bedienung* → Bediensicherheit	143
Pfosten- und Riegelsystem	**Außen → *Gestaltung* →** Rahmenform	44 ff.
PVC	**Außen → *Gestaltung* →** Material	21
	Außen → *Gestaltung* → Farbe/Oberfläche	22 f.
	Mitte → *Isolation* → Wärme/Kälte	83
	Innen → *Gestaltung* → Material	103 f.
	Innen → *Gestaltung* → Farbe/Oberfläche	106 f.
R		
Raffstore	**Außen → *Schutz* →** Sonne/Hitze	66 f.
Rahmen	**Außen → *Gestaltung* →** Rahmenform	27 ff.
	Innen → *Gestaltung* → Rahmenform	114 ff.
rahmenlos	**Außen → *Gestaltung* →** Rahmenform	38 ff.
	Innen → *Gestaltung* → Rahmenform	116 f.
rahmenüberdeckendes Glas	**Innen → *Gestaltung* →** Rahmenform	116 f.
RAL-Farbpalette	**Außen → *Gestaltung* →** Farbe/Oberfläche	24
	Innen → *Gestaltung* → Farbe/Oberfläche	108
RC 2	**Außen → *Schutz* →** Einbruch	58
Recycling	**Außen → *Gestaltung* →** Material	21
	Außen → *Gestaltung* → Rahmenform	47
	Mitte → *Isolation*	83
	Innen → *Gestaltung* → Material	104
Rollenpilzkopfbolzen	**Außen → *Schutz* →** Einbruch	57 f.
Rollladen	**Außen → *Schutz* →** Sonne/Hitze	64 f.
Rundbogen	**Innen → *Gestaltung* →** Rahmenform	118 f.
S		
Sanierung	**Mitte → *Bauanschluss* →** Montageart	93 ff.
	Rundherum → *Abwicklung*	150
Schalldämmung	**Mitte → *Isolation* →** Lärm	88 f.
Schiebefenster	**Innen → *Bedienung* →** Öffnungsarten	127
Schiebeladen	**Außen → *Schutz* →** Sonne/Hitze	74 f.
Schiebetür	**Innen → *Bedienung* →** Öffnungsarten	130 ff.
Schrägfenster	**Innen → *Gestaltung* →** Rahmenform	119
Schraubenzieher	**Außen → *Schutz* →** Einbruch	57 ff.
Sensor	**Außen → *Schutz* →** Einbruch	59
	Innen → *Bedienung* → Bedienkomfort	141
Sicherheit	**Außen → *Schutz* →** Einbruch	57 ff.
	Innen → *Bedienung* → Bediensicherheit	142 f.
Sicherheitsbeschlag	**Außen → *Schutz* →** Einbruch	58
Sicherheitsglas	**Außen → *Schutz* →** Einbruch	59
	Innen → *Bedienung* → Bediensicherheit	143
Sichtschutz	**Außen → *Schutz* →** Sicht	76 f.
Slim-line	**Außen → *Gestaltung* →** Rahmenform	32 f.
Sonnenschutz	**Außen → *Schutz* →** Sonne/Hitze	60 ff.
Sprossen	**Außen → *Gestaltung* →** Stilelemente	55
Stahlfenster	**Außen → *Gestaltung* →** Rahmenform	36 f.
Step-line	**Außen → *Gestaltung* →** Rahmenform	34 f.
T		
Terrassentür	**Innen → *Bedienung* →** Öffnungsarten	128 f.
Textilbeschattung	**Außen → *Schutz* →** Sonne/Hitze	63
	Außen → *Schutz* → Sonne/Hitze	68
Twin	**Außen → *Gestaltung* →** Rahmenform	40 f.
	Außen → *Schutz* → Sonne/Hitze	62 f.
U		
Überschubmontage	**Mitte → *Bauanschluss* →** Montageart	96 f.
U-Wert	**Produktübersicht**	160 ff.
	Mitte → *Isolation* → Wärme/Kälte	82 f.
V		
Verbundflügel	**Außen → *Gestaltung* →** Rahmenform	40 f.
	Außen → *Schutz* → Sonne/Hitze	62 f.
Verbundsicherheitsglas (VSG)	**Außen → *Schutz* →** Einbruch	59
	Innen → *Bedienung* → Bediensicherheit	143
verletzungshemmendes Glas	**Innen → *Bedienung* →** Bediensicherheit	143
	Außen → *Schutz* → Einbruch	59
W		
warme Kante	**Mitte → *Isolation* →** Wärme/Kälte	86 f.
Wärmedämmung	**Mitte → *Isolation* →** Wärme/Kälte	83 ff.
	Produktübersicht	160 ff.
Z		
Zweifachglas	**Mitte → *Isolation* →** Wärme/Kälte	86 ff.
	Produktübersicht	160 ff.

Immer für Sie da.
Rufen Sie an oder kommen Sie vorbei.

Sie wollen die Fenster komponieren, die zu Ihnen und Ihrem Haus passen?
Wir beraten Sie gerne und unterstützen Sie bei der konkreten Planung.

Finstral Studio Unterinn
Hauptsitz des Unternehmens
mit 600 m² Ausstellung
bei Bozen

Gastererweg 1
39054 Unterinn/Ritten (BZ)
Italien

T +39 0471 296611
unterinn@finstral.com
www.finstral.com/unterinn

Finstral Studio Gochsheim
Produktionswerk
mit 500 m² Ausstellung
bei Schweinfurt

Jakob-Panzer-Straße 12
97469 Gochsheim/Schweinfurt
Deutschland

T +49 9721 6446 0
gochsheim@finstral.com
www.finstral.com/gochsheim

Finstral Studio Friedberg
Schauraum
mit 1.000 m² Ausstellung
bei Augsburg direkt an der A8

Winterbruckenweg 64
86316 Derching/Friedberg
Deutschland

T +49 821 2071780
friedberg@finstral.com
www.finstral.com/friedberg

Finstral Studio Meran
Schauraum
mit 80 m² Ausstellung

Piavestraße 84
39012 Meran (BZ)
Italien

T +39 0471 296832
meran@finstral.com
www.finstral.com/meran

Finstral Studio Vintl
Schauraum
mit 350 m² Ausstellung

Staatsstraße 17, Lodenwelt
39030 Vintl (BZ)
Italien

T +39 0471 296845
vintl@finstral.com
www.finstral.com/vintl

Blick ins Finstral Studio Unterinn

Ihr nächster Finstral-Partner:

Finstral Studios in Ihrer Nähe:
finstral.com/händlersuche

Rufnummern und E-Mail:

Südtirol:	800 111999, 0471 296611
Deutschland:	0800 6446001
Österreich:	+39 0471 296611
Schweiz:	0800 000606
E-Mail:	finstral@finstral.com

Copyright
© Finstral AG, Unterinn/Ritten, 2018
Alle Rechte vorbehalten.

Das Finstral-Logo ist eine registrierte Bildmarke der Firma Finstral AG.
Der Begriff „Finstral" ist eine registrierte Wortmarke der Firma Finstral AG.

Auflage Dezember 2018
Artikelnummer 61-1000-00-01

Technische Änderungen vorbehalten. Farbabweichungen zu Original-Produkten können drucktechnisch bedingt auftreten. Die Darstellung und Beschreibung der Produkte in den Prospekten haben lediglich indikativen Wert. Eine eventuelle Abweichung des gelieferten Produktes von jenem laut Werbematerial stellt keinen Mangel und keine Abweichung dar, nachdem lediglich die Bestellung als Maßstab herangezogen werden kann.

FINSTRAL Fenster Haustüren Wintergärten